(NL) Monteren van de tussenwand

Vooraleer u begint met de tussenwand, moet het kader van uw kas gemonteerd staan (zonder glas). De tussenwand (zie foto's) moet gemonteerd worden in de kas. Het ziet er hetzelfde uit als een gevel, maar in de plaats van hoekprofielen aan de buitenkanten, zijn het glasroedes. Er zijn 2 type bouten:

- zeskantbouten lengte 10 mm (M6x10): deze moeten op voorhand in de profielen geschoven worden om de tussenwand samen te stellen
- hamerkopbout lengte 12 mm (M6x12): deze worden gebruikt om de tussenwand aan de kas te bevestigen

Aan elke glasroede aan de buitenkanten zijn kleine L-profielen gemonteerd. Deze L-profielen moeten bevestigd worden aan de glasroedes in het midden van de kas.

Zorg er voor bij het monteren van deze tussenwand dat alle bouten van de hoekplaatjes wat losgedraaid worden zodat er wat speling is.

Eenmaal de tussenwand gemonteerd is, moet men eerst het glas in die tussenwand monteren (dus voor dat je het glas in het dak legt!). De deur moet er ook reeds ingemonteerd worden, anders krijg je deze er niet meer in.

(FR) Montage du pignon de milieu

Avant de monter le pignon de milieu, vous devez monter le cadre de la serre. Le pignon de milieu (voir photo) doit être monté dans la serre, contre les barres verticaux de la serre, ou vous voulez monter ce pignon. Il y a 2 types de boulons :

- boulons hexagonaux de 10 mm de long (M6x10) : ils doivent être insérés dans les profilés au préalable pour monter le pignon de milieu.
- boulons à tête marteau de 12 mm de long (M6x12) : ils servent à fixer le pignon de milieu à la serre.

A chaque barre du pignon de milieu il y a des cornières, que vous devez fixer avec des vises en T sur les barres verticaux de la serre.

Pendant que vous montez le pignon de milieu, regarder que tous les boulons sont un peu déviser, qui faut avoir un peu de jeu avec les trous.

Une fois que le pignon de milieu est monté, vous montez d'abord les vitres dans ce pignon avant de mettre les vitres sur le toit. La porte doit être aussi déjà monté, si-non ça ne sera plus possible.

(ENG) Installation of partition wall

Before you start with the installation of the partition wall, you need to install the frame of your greenhouse (without glass). The partition wall (see pictures) must be installed in the greenhouse. It looks the same as a sidewall of the greenhouse, but instead of hookprofils at the outside, it's with glass rods. There are 2 types of bolts:

- hex bolts length 10 mm (M6x10): these must be inserted into the profiles beforehand to assemble the partition wall
- Hammer head bolts length 12 mm (M6x12): these are used to attach the partition to the greenhouse

There are litlle L-profils mounted on the outside of each glass rod. These L-profils must be fitted to the glassrods in the middle of the greenhouse. Be sure that all bolts of the hook profiles are a little bit loosened so you have a little bit of space to install it.

Once the partition wall is mounted, you first have to install the glass of the partition wall (so before you install the glass in the roof). The door also has to be installed before you install the glass in the roof, otherwise you won't be able to do that afterwards.

R2

TUSSENWAND PAROIS DE SÉPARATION DIVISION PANEL UNTERWAND

1

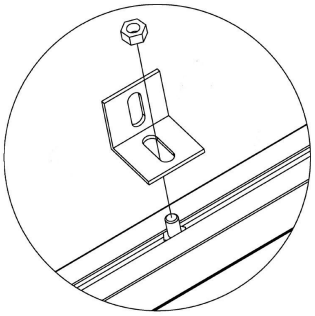

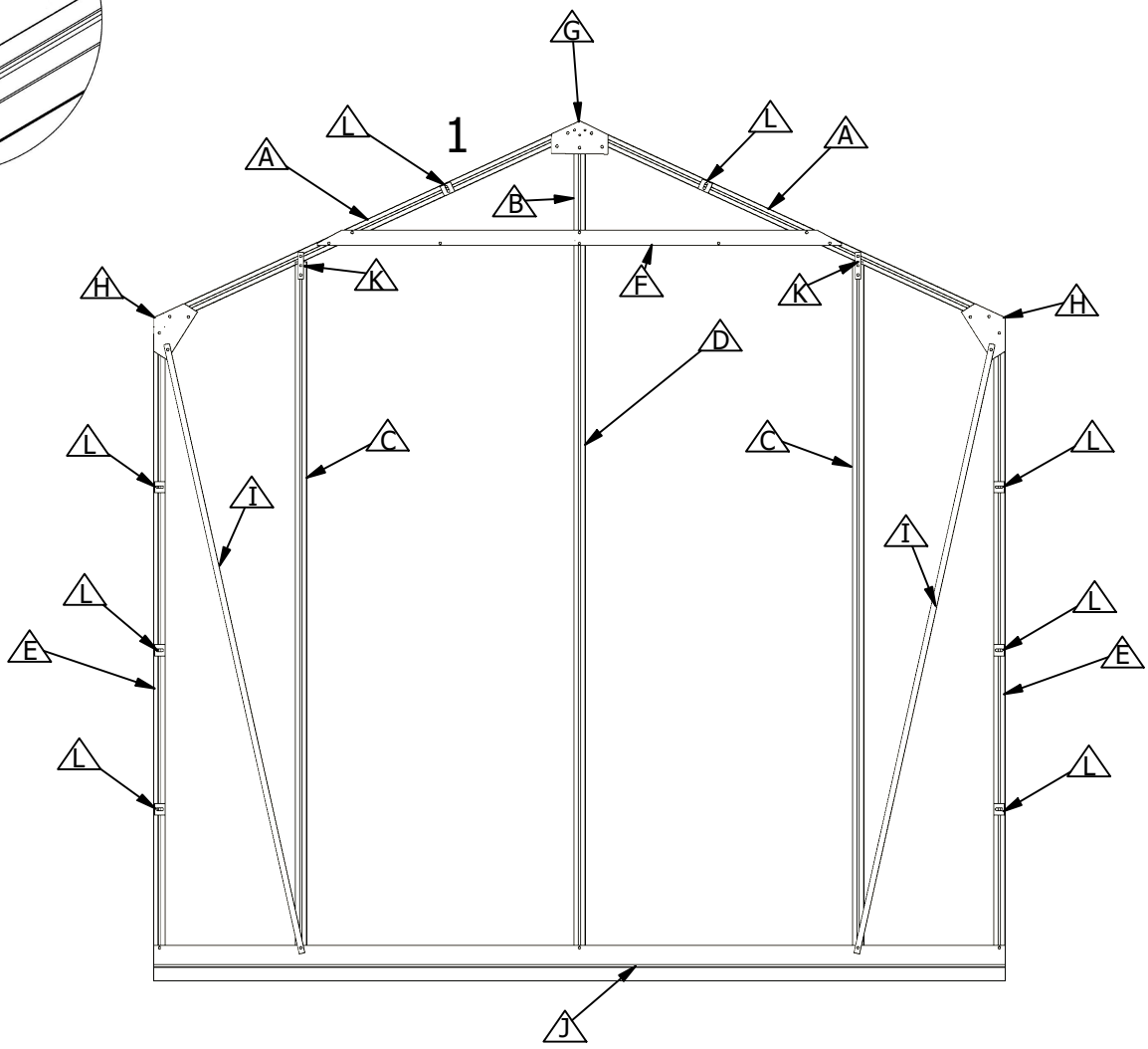

ITEM	QTY	L(mm)	SECTION
A	2	1190	
B	1	245	
C	2	1828	
D	1	1883	
E	2	1655	
F	1	1390	
G	1	150	
H	2	150	
I	2	1655	
J	1	2258	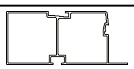
K	2	70	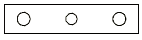
L	8	30	

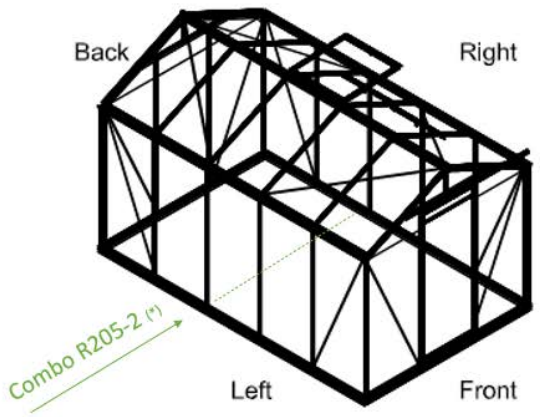

(*) mount the division wall in the same direction of the front wall and in mirror image with the back wall