GREENHOUSES & GARDEN PAVILLIONS

Manual
Hélène

Quality label



Info@acd.eu
www.acd.eu

WDV20260417

Copyright©A.C.D. nv/sa, Zwaaikomstraat 22, 8800 Roeselare, Belgium

Controle inhoud van geleverde dozen:

1. Open doos per doos.

2. Controleer de profielen op lengte en aantallen a.d.h.v. de tabellen vanaf pagina "X". Kijk in de kolom van uw type serre.

3. Sorteer de gecontroleerde profielen op hun gebruik (zie laatste kolom in de tabellen vanaf pagina "X").

Ga naar pagina "X" na het controleren van alle profielen.

Vérifier le contenu des boîtes livrées:

1. Ouvrez chaque boîte.

2. Vérifiez la longueur et les numéros des profilés à l'aide des tableaux à partir de la page "X". Consultez la colonne correspondant à votre type de serre.

3. Trier les profils vérifiés en fonction de leur utilisation (voir la dernière colonne des tableaux à partir de la page "X").

Passez à la page 'X' après avoir vérifié tous les profils.

Check contents of delivered boxes:

1. Open box by box.

2. Check the profiles for length and numbers using the tables from page "X". Look in the column of your type of greenhouse.

3. Sort the checked profiles by their usage (see last column in the tables starting on page "X").

Go to page 'X' after checking all profiles.

Prüfen Sie den Inhalt der gelieferten Kartons:

1. Schachtel für Schachtel öffnen.

2. Überprüfen Sie die Länge und Anzahl der Profile anhand der Tabellen auf Seite "X". Schauen Sie in der Spalte Ihres Gewächshaustypsnach.

3. Sortieren Sie die geprüften Profile nach ihrer Verwendung (sieheletzte Spalte in den Tabellen ab Seite "X").

Gehen Sie zur Seite 'X', wenn Sie alle Profile überprüft haben.

Hélène	CONTENU DE LA ***BOITE 1*** / INHOUD VAN ***DOOS 1*** CONTENT **BOX 1** / Inhalt **BOX 1**				Vierkante Doos
art_n°	*Qté* *Aantal* *Number* *Anzahl*	*F : Description* *NL : Beschrijving* *E : Description* *D : Beschreibung*	*Section* *Doorsnede* *Section* *Abschnitt*	*Longuer* *Lengte* *Length* *Länge*	*Utilisation* *Gebruik* *Usage* *Anwendung*
80 0296	1	Caoutchouc : 22m Rubber : 22m Caoutchouc : 22m Gummi : 22m	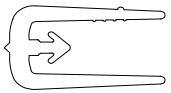	450	Vitrage Beglazing Glazing Verglasung
80 0018	3	Plaquette faîtière pignon RAL9005 Nokplaatje RAL9005 Ridge plate RAL9005 Nockenleisten RAL9005	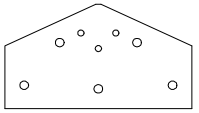	150	Pignon Gevel Facade Fassade
80 0187	3	Barre verticale TOP R3 RAL9005 Glasregel TOP R3 RAL9005 Glas line TOP R3 RAL9005 Glasslinie Top R3 RAL9005	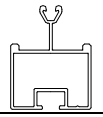	502	Pignon Gevel Facade Fassade
80 0017	6	Plaquette coin pignon RAL9005 Hoekplaatje recht RAL9005 Angle plate right RAL9005 Winkelplatte recht RAL9005	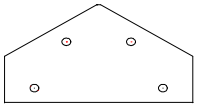	150	Pignon Gevel Facade Fassade
80 0330	2	Ancres de coin (set = 4pcs) Hoekankers (set = 4st) Corner anchors (set = 4 pieces) Ecke Anker (Set = 4 Stück)	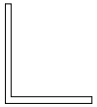	400	Finition Afwerking Finishing Finishing
80 0478	1	Set plaquettes finition faîtière et fondation RAL9005 Set afdekplaatjes Fundering en nok RAL9005 Set Cover plates foundation and ridge RAL9005 Set Abdeckplatten Fundament und First RAL9005	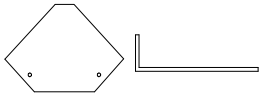	90	Finition Afwerking Finishing Finish
80 0288	1	ensemble de poignées Set Handvatjes Set of handles Reihe von Griffen	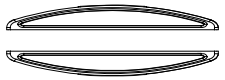	150	Finition Afwerking Finishing Finish
80 1206	1	Notice Orangerie R3 Hélène Handleiding Tuinkamer R3 Hélène Instructions Orangerie R3 Hélène Anleitung Orangerie R3 Hélène		300	
80 3188	2	Triangle de renforcement des fondations 80 Versterkingsdriehoek fundering 80 Reinforcement triangle foundation 80 Verstärkungsdreieck Fundament 80		80	Pignon Gevel Facade Fassade

Hélène	CONTENU DE LA ***BOITE 2*** / INHOUD VAN ***DOOS 2*** CONTENT **BOX 2** / Inhalt **BOX 2**				
art_n°	*F : Description* *NL : Beschrijving* *E : Description* *D : Beschreibung*	*Section* *Doorsnede* *Section* *Abschnitt*	*Longuer* *Lengte* *Length* *Länge*	*Qté* *Aantal* *Number* *Anzahl*	*Utilisation* *Gebruik* *Usage* *Anwendung*
800295	Caoutchouc : 26,5m Rubber : 26,5m Caoutchouc : 26,5m Gummi : 26,5m	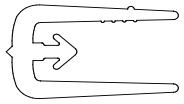	450	2	Vitrage Beglazing Glazing Verglasung
800296	Caoutchouc : 22m Rubber : 22m Caoutchouc : 22m Gummi : 22m	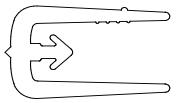	450	2	Vitrage Beglazing Glazing Verglasung

Hélène	CONTENU DE LA ***BOITE 3*** / INHOUD VAN ***DOOS 3*** CONTENT **BOX 3** / Inhalt **BOX 3**				Karton 3m
art_n°	*Qté* *Aantal* *Number* *Anzahl*	*F : Description* *NL : Beschrijving* *E : Description* *D : Beschreibung*	*Section* *Doorsnede* *Section* *Abschnitt*	*Longuer* *Lengte* *Length* *Länge*	*Utilisation* *Gebruik* *Usage* *Anwendung*
800181	1	Fondation du pignon RAL9005 Fundering Gevel RAL9005 Foudation facade RAL9005 Grundmauer Fassade RAL9005	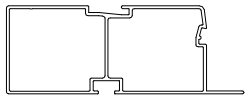	2986	Pignon Gevel Facade Fassade
800510	2	Gauttière parois courte RAL9005 GAUCHE Goot korte zijwand RAL9005 LINKS Gutter short Side Panel RAL9005 LEFT Kurze Dachrinne Seitenwand RAL9005 LINKS		780	Parois Zijwand Side panel Seitenwand
800511	2	Gauttière parois courte RAL9005 DROITE Goot korte zijwand RAL9005 RECHTS Gutter short Side Panel RAL9005 RIGHT Kurze Dachrinne Seitenwand RAL9005 RECHTS	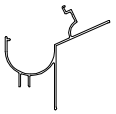	780	Parois Zijwand Side panel Seitenwand
800445	2	Profilé verticale de la porte coullisante RAL9005 Verticaal deurprofiel RAL9005 Vertical door profile RAL9005 Vertikaler Türprofil RAL9005	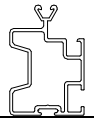	1852	La porte Deur Door Tür
800513	2	Barre verticale 2 du toit RAL9005 DROITE Glasregel 2 dak RAL9005 RECHTS Glas line 2 roof RAL9005 RIGHT Glasslinie 2 Dach RAL9005 RECHTS	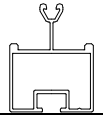	1602	Toit Dak Roof Dach
800512	2	Barre verticale 2 du toit RAL9005 GAUCHE Glasregel 2 dak RAL9005 LINKS Glas line 2 roof RAL9005 LEFT Glasslinie 2 Dach RAL9005 LINKS	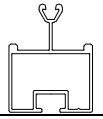	1602	Toit Dak Roof Dach
800501	2	Barre verticale 1 du toit RAL9005 DROITE Glasregel 1 dak RAL9005 RECHTS Glas line 1 roof RAL9005 RIGHT Glasslinie 1 Dach RAL9005 RECHTS	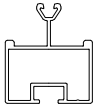	2212	Toit Dak Roof Dach
800500	2	Barre verticale 1 du toit RAL9005 GAUCHE Glasregel 1 dak RAL9005 LINKS Glas line 1 roof RAL9005 LEFT Glasslinie 1 Dach RAL9005 LINKS	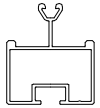	2212	Toit Dak Roof Dach
800153	1	Profilé horizontale de la porte RAL9005 avec autocollant Horizontaal deurprofiel RAL9005 met sticker Horizontal door profile RAL9005 with sticker Horizontale Türprofil RAL9005 mit Aufkleber		708	La Porte Deur Door Tür
800178	1	Profilé horizontale de la porte RAL9005 Horizontaal deurprofiel RAL9005 Horizontal door profile RAL9005 Horizontale Türprofil RAL9005		708	La Porte Deur Door Tür

Hélène	Box 4 - Contents Client				Karton 3m
art_n°	*Qté* *Aantal* *Number* *Anzahl*	*F : Description* *NL : Beschrijving* *E : Description* *D : Beschreibung*	*Section* *Doorsnede* *Section* *Abschnitt*	*Longuer* *Lengte* *Length* *Länge*	*Utilisation* *Gebruik* *Usage* *Anwendung*
80 0181	1	Fondation du pignon RAL9005 Fundering Gevel RAL9005 Foudation facade RAL9005 Grundmauer Fassade RAL9005	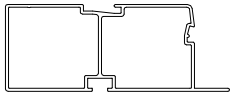	2986	Pignon Gevel Facade Fassade
80 0477	2	Fondation parois courte RAL9005 GAUCHE Fundering zijwand kort RAL9005 LINKS Foundation Side Panel short RAL9005 LEFT Kurze Grundmauer Seitenwand RAL9005 LINKS	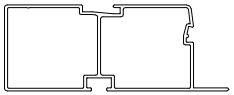	736	Parois Zijwand Side panel Seitenwand
80 0476	2	Fondation parois courte RAL9005 GAUCHE Fundering korte zijwand RAL9005 LINKS Foundation Side Panel short RAL9005 LEFT Kurze Grundmauer Seitenwand RAL9005 LINKS	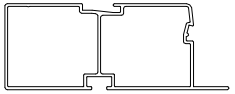	736	Parois Zijwand Side panel Seitenwand
80 0443	4	Tirand du toit RAL9005 Treklat dak RAL9005 Pull bar roof RAL9005 Ziehlatte Dach RAL9005		1781	Toit Dak Roof Dach
80 0425	2	Tirand du toit2 RAL9005 Treklat dak2 RAL9005 Pull bar roof2 RAL9005 Ziehlatte Dach2 RAL9005		2180	Toit Dak Roof Dach
80 0444	2	Tirand de la parois RAL9005 Treklat zijwand RAL9005 Pull bar side panel RAL9005 Ziehlatte Seitenwand RAL9005		1794	Parois Zijwand Side panel Seitenwand
80 0447	6	Tirand du pignon RAL9005 Treklat gevel RAL9005 Pull bar facade RAL9005 Ziehlatte Fassade RAL9005	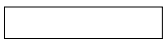	1770	Pignon Gevel Facade Fassade
80 0447	4	Tirand du pignon RAL9005 Treklat gevel RAL9005 Pull bar facade RAL9005 Ziehlatte Fassade RAL9005		1770	Pignon Gevel Facade Fassade

Hélène	Box 4 - Contents Client				Karton 3m
art_n°	*Qté* *Aantal* *Number* *Anzahl*	*F : Description* *NL : Beschrijving* *E : Description* *D : Beschreibung*	*Section* *Doorsnede* *Section* *Abschnitt*	*Longuer* *Lengte* *Length* *Länge*	*Utilisation* *Gebruik* *Usage* *Anwendung*
80 0083	4	Barre verticale du pignon RAL9005 Glasregel gevel RAL9005 Glas line facade RAL9005 Glasslinie Fassade RAL9005	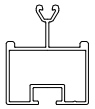	1883	Pignon Gevel Facade Fassade
80 0083	4	Barre verticale du pignon RAL9005 Glasregel gevel RAL9005 Glas line facade RAL9005 Glasslinie Fassade RAL9005	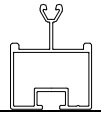	1883	Pignon Gevel Facade Fassade
80 0083	1	Barre verticale du pignon RAL9005 Glasregel gevel RAL9005 Glas line facade RAL9005 Glasslinie Fassade RAL9005	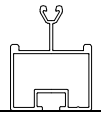	1883	Pignon Gevel Facade Fassade
80 0175	4	Profilé horizontale de la lucarne RAL9005 Horizontaal dakraamprofiel RAL9005 Horizontal skylight profile RAL9005 horizontale Dachprofil RAL9005	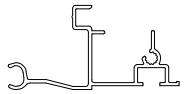	757	Lucarne Dakraam Skylight Dachfenster
80 0179	4	Profilé verticale de la lucarne RAL9005 Verticaal dakraamprofiel RAL9005 Vertical skylight profile RAL9005 Vertikale Dachprofil RAL9005	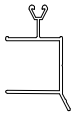	770	Lucarne Dakraam Skylight Dachfenster
80 0191	2	Tige d'ouverture de la lucarne RAL9005 Opsteker dakraam RAL9005 Attachable ring skylight RAL9005 Aufsteckring RAL9005		660	Lucarne Dakraam Skylight Dachfenster
80 0177	2	Traverse de la lucarne RAL9005 Dwarsligger dakraam RAL9005 Cross bar skylight RAL9005 überquerbar Dachfenster RAL9005	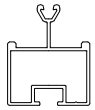	707	Lucarne Dakraam Skylight Dachfenster

Hélène	Box 5 - Contents Client				Doos 3 m
art_n°	*Qté* *Aantal* *Number* *Anzahl*	*F : Description* *NL : Beschrijving* *E : Description* *D : Beschreibung*	*Section* *Doorsnede* *Section* *Abschnitt*	*Longuer* *Lengte* *Length* *Länge*	*Utilisation* *Gebruik* *Usage* *Anwendung*
80 0181	1	Fondation du pignon RAL9005 Fundering Gevel RAL9005 Foudation facade RAL9005 Grundmauer Fassade RAL9005	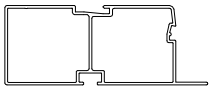	2986	Pignon Gevel Facade Fassade
80 0284	4	Tube ALU Afvoerpijp ALU Waste pipe ALU Abflussrohr ALU		1765	Finition Afwerking Finishing Finish
80 0503	2	Barre verticale 3 du toit RAL9005 DROITE Glasregel 3 dak RAL9005 RECHTS Glas line 3 roof RAL9005 RIGHT Glasslinie 3 Dach RAL9005 RECHTS	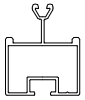	769	Toit Dak Roof Dach
80 0502	2	Barre verticale 3 du toit RAL9005 GAUCHE Glasregel 3 dak RAL9005 LINKS Glas line 3 roof RAL9005 LEFT Glasslinie 3 Dach RAL9005 LINKS		769	Toit Dak Roof Dach
80 0801	2	Plaque de support du toit R3 Orangerie RAL9005 Steunplaat Dak R3 Tuinkamer RAL9005 Support plate roof R3 RAL9005 Stützträger Dach R3 RAL9005		2155	Toit Dak Roof Dach
80 0026	3	Profilé en T du pignon RAL9005 T-profiel Gevel RAL9005 T-profile facade RAL9005 T-Profil Fassade RAL9005	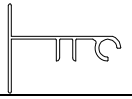	2053	Pignon Gevel Facade Fassade
80 1223	2	toit profilé en U inséré RAL9005 Inleg U-profiel Dak RAL9005 inlay U-profile roof RAL9005 eingelegtes U-Profil Dach RAL9005		2240	Toit Dak Roof Dach
80 0293	1	Viserie BASIS Orangerie RAL9005 Beslagzak BASIS Tuinkamer RAL9005 Screw bag BASIS Tuinkamer RAL9005 Beschlägetasche BASIS Tuinkamer RAL9005			
80 0594	3	Silicone Silicone Silicone Silikon			Finition Afwerking Finishing Finish
80 0356	2	Pièce de coin gouttière PVC Hoekstuk goot PVC Corner piece gutter PVC Eckstück Dachrinne PVC	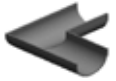		Finition Afwerking Finishing Finish
80 0194	3	Supports de pignon RAL9005 Gevelsteunen RAL9005 Facade supports RAL9005 Giebelwandstützen RAL9005		927	Pignon Gevel Facade Fassade
80 1434	1	U profilé renfort 35x35x35 RAL9005 U-profiel versterking 35x35x35 RAL9005 U profile reinforcement 35x35x35 RAL9005 U-profil Verstärkung 35x35x35 RAL9005		1100	Toit Dak Roof Dach

Hélène	BOX 6 - Contents Client				Karton 1m7
art_n°	*Qté / Aantal* *Number / Anzahl*	*F : Description* *NL : Beschrijving* *E : Description* *D :Beschreibung*	*Section / Doorsnede* *Section / Abschnitt*	*Longuer / Lengte* *Length / Länge*	*Utilisation / Gebruik* *Usage / Anwendung*
80 0081	5	Barre verticale du toit RAL9005 Glasregel dak RAL9005 Glas line roof RAL9005 Glasslinie Dach RAL9005	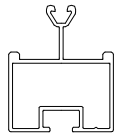	1635	Toit Dak Roof Dach
80 0185	3	Profilé du pignon côté DROITE RAL9005 Hoekprofiel Gevel Dak RECHTS RAL9005 Angle profile side wall RIGHT RAL9005 Winkelprofil Seitenwand RECHTS RAL9005	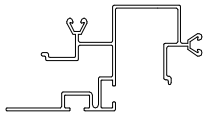	1635	Pignon Gevel Facade Fassade
80 0184	3	Profilé du pignon côté GAUCHE RAL9005 Hoekprofiel Gevel Dak LINKS RAL9005 Angle profile side wall LEFT RAL9005 Winkelprofil Seitenwand LINKS RAL9005	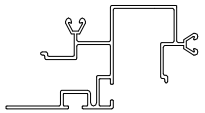	1635	Pignon Gevel Facade Fassade
80 0282	1	Profilé U de la porte coullissante RAL9005 Onderloopregel deur RAL9005 Undergo rule door RAL9005 Unterlaufbar Tür RAL9005		1475	La porte Deur Door Tür
80 0280	1	Profilé clique de la porte coullisante RAL9005 Clickprofiel deur RAL9005 Click profile door RAL9005 Klickprofil Tür RAL9005	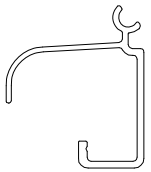	1485	La porte Deur Door Tür

Hélène	BOX 7 - Contents Client				Karton 1m7
art_n°	*Qté / Aantal* *Number / Anzahl*	*F : Description* *NL : Beschrijving* *E : Description* *D :Beschreibung*	*Section / Doorsnede* *Section / Abschnitt*	*Longuer / Lengte* *Length / Länge*	*Utilisation / Gebruik* *Usage / Anwendung*
80 0467	3	Profilé du pignon côté DROITE RAL9005 Hoekprofiel Gevel zijkant RECHTS RAL9005 Angle profile side wall RIGHT RAL9005 Winkelprofil Seitenwand RECHTS RAL9005	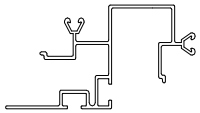	1655	Pignon Gevel Facade Fassade
80 0465	3	Profilé du pignon côté GAUCHE RAL9005 Hoekprofiel Gevel zijkant LINKS RAL9005 Angle profile side wall LEFT RAL9005 Winkelprofil Seitenwand LINKS RAL9005	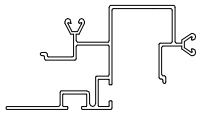	1655	Pignon Gevel Facade Fassade
80 0082	4	Barre verticale de la parois RAL9005 Glasregel zijwand RAL9005 Glas line side panel RAL9005 Glasslinie Seitenwand RAL9005	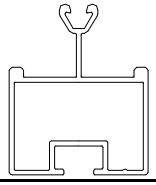	1643	Parois Zijwand Side panel Seitenwand
80 0082	4	Barre verticale de la parois RAL9005 Glasregel zijwand RAL9005 Glas line side panel RAL9005 Glasslinie Seitenwand RAL9005	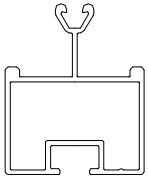	1643	Parois Zijwand Side panel Seitenwand
80 0082	1	Barre verticale de la parois RAL9005 Glasregel zijwand RAL9005 Glas line side panel RAL9005 Glasslinie Seitenwand RAL9005	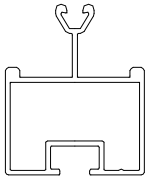	1643	Parois Zijwand Side panel Seitenwand

Hélène	CONTENU DE LA ***BOITE 8*** / INHOUD VAN ***DOOS 8*** CONTENT **BOX 8** / INHALT **BOX 8**					
art_n°	*Qté / Aantal* *Number / Anzahl*	*Aantal verpakt* Datum: Magazijnier:	*F : Description* *NL : Beschrijving* *E : Description* *D :Beschreibung*	*Section / Doorsnede* *Section / Abschnitt*	*Longuer / Lengte* *Length / Länge*	*Utilisation / Gebruik* *Usage / Anwendung*
80 0517	3		Faîtière Nok Ridge Kamm	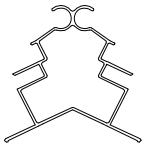	2129	Toit Dak Roof Dach
80 0202	1		Fondation de parois Fundering van de zijwand Foundation for side wall Gründung für Seitenwand	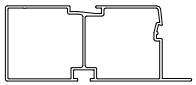	4458	Parois Zijwand Side panel Seitenwand
80 0327	1		Gauttière Goot **MET RAIL** Gutter Dachrinne	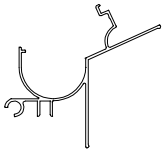	4458	Parois Zijwand Side panel Seitenwand

Hélène - Contenu boite de renfort 1/ Content reinforcement box 1

Article	Item description		Profile type	Quantity
800807	Pièce T connecteur faitière Klein materiaal: T-stuk voor nok dak tuinkamer R3 GELAST ral9005 / ini T-connector ridge profile	**welded T- ridge**		1
800806	triangle de renforcement Versterkingsdriehoek TK rinforcement triangle		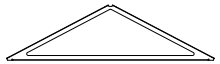	5

Hélène - Contenu boite de renfort 2/ Content reinforcement box 2

Article	Item description		Profile type	Quantity
802811	Viserie renfort Hélène Beslagzak extra versteviging / Hélène Screw bag reinforcement Hélène			1
803527	Tube de renfort droit Hélène Versterkingsbuis Zijwand Rechts TK Hélène ral9005 / ini Reinforcement tube right Hélène	tube 30x60x3 1763 mm		1
803528	Tube de renfort gauche Hélène Versterkingsbuis Zijwand Links TK Hélène ral9005 / ini Reinforcement tube left Hélène	tube 30x60x3 1763 mm		1
803524	Tube de renfort toiture Hélène Versterkingsbuis DAK TK Hélène ral9005 / ini Roof reinforcement tube	tube 30x60x3 1718 mm		2
800742	Profile L Profielen: L-profiel 60x60x2 - L=1607mm RAL9005 voor Hél/Sop / ini L profile			2
801436	Plaque de connection barre de vitrage Connectieplaat glasregelverbinder - RAL9005 - 2mm dikte / ini Connection plate for glass line			2
800827	Plaque renfort Afdekplaat versterking tuinkamer - RAL9005 - 3mm dikte Reinforcement plate			2
800284	Tube ALU Afvoerpijp ALU Waste pipe ALU			2

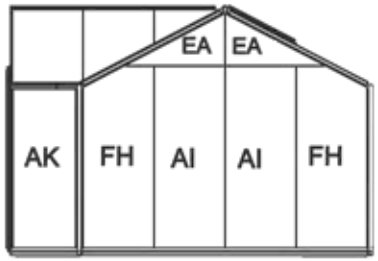

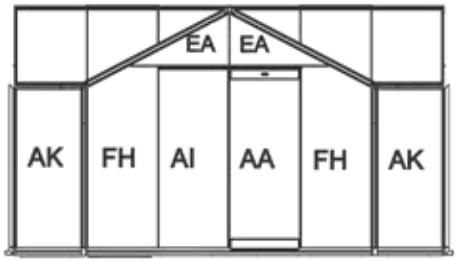

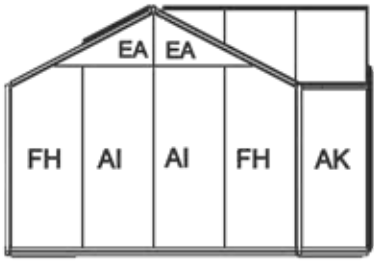



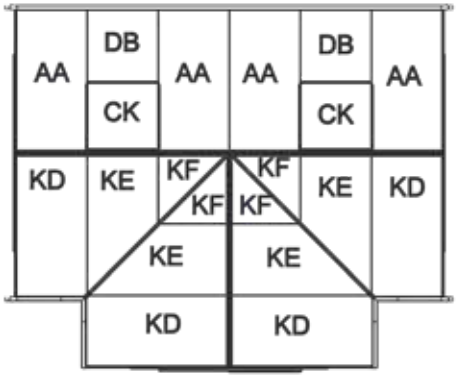

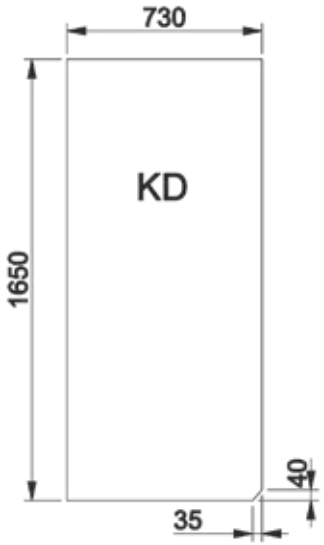

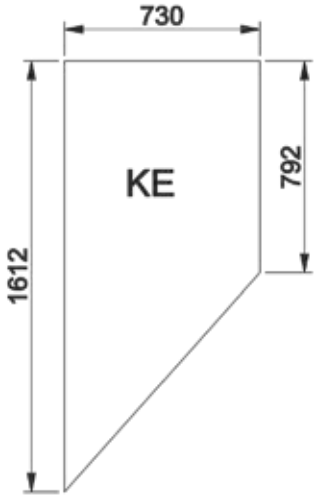

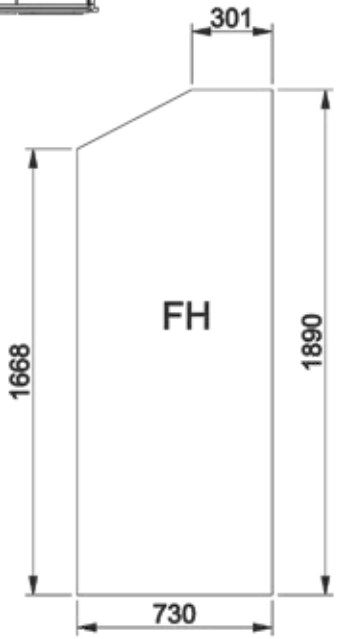

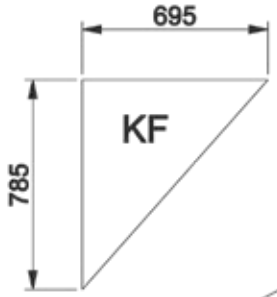

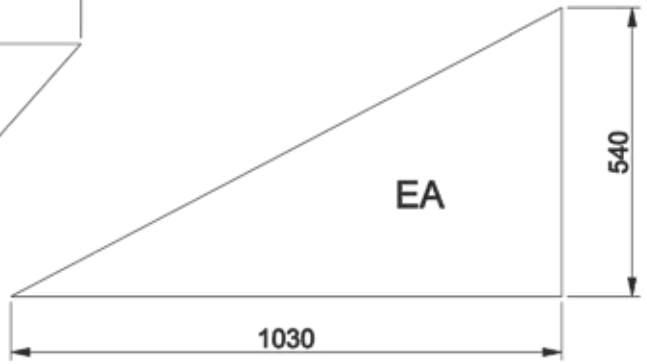

AA: 1650 x 730	11x	Klaar Gehard Glas	FH : zie tekening	6x	Klaar Gehard Glas
AK : 1650 x 668	4x	Klaar Gehard Glas	AI : 1890 x 730	5x	Klaar Gehard Glas
CK: 780 x 730	2x	Klaar Gehard Glas	KD : zie tekening	4x	Klaar Gehard Glas
DB : 870 x 730	2x	Klaar Gehard Glas	KE : zie tekening	4x	Klaar Gehard Glas
EA : zie tekening	6x	Klaar Gehard Glas	KF : zie tekening	4x	Klaar Gehard Glas

Beste klant,
Proficiat met de aankoop van uw serre. Door deze handleiding is geen technische voorkennis vereist. Doorneem alles stap per stap, zodat noodzakelijke onderdelen en handelingen voorbereid zijn.

Veiligheid en efficiëntie:

Glas is zwaar, scherp en breekbaar. Een ladder is hoog en wankel. Aluminiumprofielen zijn soms lang en scherp. Wees voorzichtig als u niet dagelijks met deze grondstoffen werkt, kinderen blijven daarom beter uit de buurt.
Veiligheidsschoenen, een veiligheidsbril en handschoenen kunnen hierbij helpen, bij de montage van glas zijn deze een must.

Gereedschappen:

- Waterpas
- Spade
- Touw of een meter van min. 5 meter
- Ladder (die op zichzelf kan blijven staan)
- 2 sletuels met sleutelwijdte 10 mm.
- Mes of een stevige schaar
- Sterschroevendraaier (groot type)
- Platte schroevendraaier (groot)

Toebehoren verkrijgbaar in elke doe-het-zelf winkel:

- Neutrale silicone
- Sneldrogende beton, om uw serre vast te ankeren

Handeling voorafgaand aan de montage:

Pak alle dozen uit en sorteer de onderdelen volgens gebruik (zie inhoudsbladen.)

Weetjes:

- Boutgleuven zijn gleuven waar de kop van een bout in past. Bijna elk profiel in deze serre bezit 1 of meerdere boutgleuven.
- Bij verbindingen met boutgleuven, steeds de profielen goed tegen elkaar drukken.
- Wachtbouten zijn bouten die we in een gleuf schuiven als voorbereiding voor een latere montage, op een tiental centimeter van het profieleinde houden moeren ze voorlopig vast.
- Een serre bestaat uit 2 gevels, 2 zijwanden en 1 dak.
- Indien niet specifiek vermeld, worden steeds korte bouten (M6x10) gebruikt.
- Mogelijkse blauwe bol/aanduiding op het profiel verwijst naar het linkse profiel. Mogelijkse rode bol/aanduiding op het profiel verwijst naar het rechtse profiel. Het linkse profiel bevindt zich aan de linkerkant als u van buitenaf kijkt naar de serre/kas. Het rechtse profiel bevindt zich aan de rechterkant als u van buitenaf kijkt naar de serre/kas.

Advies:

Gebruik steeds **alle** detailzichten als hulpmiddel voor het uitlijnen, uitrichten en positioneren van uw profiel. Let op doorsnede en gaten. De moeren enkel 2 toertjes op de bouten draaien, pas **na** het doorlopen van de **volledige** pagina de bouten en moeren definitief aanspannen.

Bijkomend advies en tips

- Verzekering: Het is aan te bevelen uw verzekeringsmakelaar in te lichten van de plaatsing van uw serre.
- Regelmatig controleren:
  Controleer of alle bouten nog zijn aangespannen
  Controleer of uw verankering (beton en de ankers) nog steeds intact is
  Controleer de positie van het dakraam
- Extra controle bij heel slecht weer:
  Zorg ervoor dat de opsteker van het dakraam in het slotgat vast zit en zo het dakraam goed vastklemt.
  Zorg ervoor dat de deur goed dicht is, vergrendel de deur indien mogelijk
  Zorg ervoor dat er geen luchtspleten zijn onder de fundering
  Verhinder een te groot sneeuwgewicht
- Algemene regel:
  De serrefundering is een zelfdragende fundering. Het is belangrijk dat de fundering over de volledige lengte gedragen wordt door grond, aarde, vaste ondergrond, ... De aarde mag de zijkant van de fundering bedekken. Er mag geen wind onder de fundering in de serre terecht komen.
  Zorg ervoor dat de wind niet in uw serre kan.
- Tips voor de goede werking van uw serre:
  Reinig met regelmaat de goten
  Reinig met regelmaat de condensgoten
  Reinig de onderloopregel van de deur voor een vrije loop van uw deur
  Voor de goeie werking van uw deur, olie de wielen regelmatig in
  Reinig uw glas
- Bij het gebruik van silicone raden wij aan 'silirub PC' te gebruiken. De aangebrachte silicone heeft een levensduur van 1 jaar en wordt best regelmatig vervangen (hiervoor kunt u 'sealant remover' gebruiken). Het is heel belangrijk dat de silicone in de juiste omstandigheden wordt aangebracht:
  Bij droog weer
  In normale temperaturen (geen extreme koude of warmte)
  Op ontvette ondergrond (eventueel 'cleaner & degreaser' gebruiken)
  1 dag laten uitdrogen
- De automatische raamopener: tijdens de winter de cilinder verwijderen, in te oliën en op een warme plaats bewaren.
  Je kan steeds gebruik maken van de manuele opener. Gebruik automatische raamopener en manuele opener niet samen.

Chèr(e) client(e),
Félicitations pour l'achat de votre serre. Grâce au présent manuel, aucune connaissance technique préalable n'est requise pour le montage. Suivez les différentes étapes afin de préparer les différents éléments et d'opérer les manipulations nécessaires.

Sécurité et efficacité:
Attention ! Les prols en aluminium sont parfois longs et coupants. Tenez également compte de la hauteur et de la mauvaise stabilité de l'échelle. Soyez donc prudent si vous n'utilisez pas régulièrement ce genre de matériel ; gardez de préférence les enfants à distance. Chaussures de sécurité, lunettes de sécurité et gants peuvent être utiles et sont indispensables pour le placement du verre.

Outils:
- un niveau
- une bêche
- une corde ou un mètre de min. 5 mètres
- une échelle (qui peut tenir seule)
- 2 clés de 10 mm
- un couteau ou des grands ciseaux
- un tournevis étoile (de grande taille)
- un tournevis plat (grand)

Matériaux disponibles dans tous les magasins de bricolage:
- silicone neutre
- béton à prise rapide pour ancrer solidement votre serre

Action avant le montage:
Ouvrez toutes les boites et triez les parties conformément à l'utilisation comme indiquée sur le contenu des boîtes.

Bon à savoir:
- Les rainures à boulon sont des rainures dans lesquelles s'adapte la tête d'un boulon. Quasiment tous les profils de cette serre possèdent 1 ou plusieurs rainure(s) à boulon.
- En cas de raccords via les rainures à boulon, toujours bien comprimer les profils l'un contre l'autre.
- Les boulons d'arrêt sont des boulons à glisser dans une rainure, en préparation d'un montage ultérieur ; des écrous les tiennent en place à une dizaine de centimètres de l'extrémité du profil.
- Une serre se compose de 2 façades, de 2 parois latérales et d'un toit.
- Sauf mention spécifique, on utilise toujours des boulons courts (M6x10).
- L'éventuelle indication bleue sur le profil fait référence au profil de gauche. L'éventuelle indication rouge sur le profil fait référence au profil de droite. Le profilé de gauche se trouvera sur le côté gauche lorsque l'on regarde la serre de l'extérieur. Le profilé de droite se trouvera sur le côté droit lorsque l'on regarde la serre de l'extérieur.

Conseil:
Utilisez toujours toutes les vues détaillées comme aide pour aligner, centrer et positionner votre profil. Soyez attentif à la section et aux perforations. Lorsque vous vissez les écrous sur les boulons, ne faites que 2 tours ; ne serrez définitivement les écrous sur les boulons qu'après avoir pris connaissance de la page dans son intégralité.

Conseils et astuces supplémentaires

- Assurance : il est recommandé d'avertir votre compagnie d'assurance que vous avez monté une serre
- Contrôles réguliers:

  Vériez que tous les boulons soient bien serrés
  Assurez-vous que l'ancrage (béton + portants) est intact
  Contrôlez la position de la tabatière

- Contrôles supplémentaires en cas de mauvaises conditions météo:

  Assurez-vous que le loquet de la tabatière soit bien dans l'orice de fermeture et que la tabatière soit correctement fermée
  Assurez-vous que la porte soit bien fermée ; verrouillez-la si nécessaire
  Assurez-vous de l'absence de ssures dans l'embase
  Evacuez l'excès de neige pour éviter trop de poids

- Règle générale :

  L'embase de la serre est une embase autoportante. Il est important que l'embase soit supportée sur toute sa longueur par de la terre, de la terre, du sol solide, etc. La terre peut recouvrir le côté de l'embase. Aucun vent n'est autorisé à pénétrer dans la serre sous les embases.
  Veillez à éviter que le vent ne puisse pénétrer dans la serre

- Conseils pour le bon fonctionnement de votre serre:

  Nettoyez régulièrement les gouttières
  Nettoyez régulièrement les rainures de condensation
  Nettoyez la rainure d'évacuation de la porte pour permettre une ouverture aisée
  Pour un actionnement optimal de la porte, lubriez régulièrement les roulettes
  Nettoyez les vitres

- Nous vous recommandons d'utiliser silicone "silirub PC". Le silicone appliqué sur les parties a une durée de vie de 1 an et il est préférable de le remplacer régulièrement (vous pouvez utiliser un "dissolvant de mastic" pour cela). Il est très important que le silicone soit appliqué dans les bonnes conditions:

  par temps sec
  à des températures normales (pas de froid extrême ni de chaleur)
  Sur des surfaces dégraissées (éventuellement utiliser "nettoyant & dégraissant")
  Laisser sécher pendant 1 jour

- L'ouverture automatique de la fenêtre : l'hiver, ôtez les cylindres, lubriez-les et conservez les dans un endroits chaud. Vous pouvez toujours ouvrir manuellement. N'utilisez pas les dispositifs d'ouverture automatique et manuelle en même temps.

Dear customer,

Congratulations on the purchase of your greenhouse. Thanks to this manual, no technical foreknowledge is required for assembling the greenhouse. Reading through the manual step by step will allow you to prepare all necessary parts and acts for the assembly of your greenhouse.

Safety and Efficiency:

Glass is heavy, sharp-edged and fragile. A ladder is high and unstable. Aluminium profiles are sometimes long and sharp-edged. So, be careful when you are not familiar with handling these materials. Therefore, it is better to keep children away during the assembly. Safety shoes, safety glasses and safety gloves may therefore be very useful and are essential when assembling glass.

Tools:

- spirit level
- shovel
- rope or measuring rod min. 5 meters
- ladder (self-standing)
- 2x 10 mm screw-wrenches
- knife or solid scissors
- star screwdriver (large type)
- flat screwdriver (large type)

Tools available in all D.I.Y.-shops:

- neutral silicone kit
- quick-drying concrete to solidly anchor your greenhouse

Actions prior to assembly:

Open all the boxes and sort all parts according tot he usage which is mentioned on the contents of boxes.

Petty facts:

- Bolt slots are slots in which fits a bolt head. Nearly all profiles in this greenhouse have 1 or more bolt slots.
- In the event of bolt slot connections, always make sure that the profiles are closely pressed to one another.
- Stop bolts are bolts that we slide in a slot in preparation of further assembly; these bolts are temporarily retained by nuts at some 10cm of the profile end.
- A greenhouse consists of 2 façades (front and back), 2 sidewalls and a roof.
- Except when explicitly mentioned otherwise, short bolts (M6X10) are used.
- The possible blue indication on the profile refers to the left-hand profile. The possible red indication on the profile refers to the right-hand profile. The left-hand profile will be on the left-hand side if you look at the greenhouse from the outside. The right-hand profile will be on the right-hand side when looking at the greenhouse from the outside.

Advice:

Always use ALL detailed views as aid to align, line up and position your profile. Pay attention to section and perforations.
When fixing the nuts on the bolts, only make 2 turns; only definitively tighten the bolts and nuts after having gone through the entire page.

Additional Advice and Tips

- Insurance: it is recommended to inform your insurance broker on the installation of your greenhouse.
- Regularly check:

  whether all bolts are still tightened
  whether the anchors (concrete and anchors) are still intact

  the position of the roof window

- Extra checks in times of bad weather:

  Make sure that the window-raiser is locked in the hole and firmly clamps the roof window
  Make sure that the door is firmly closed; if possible, lock it
  Make sure there are no air splits under the foundation

  During winter, remove snow from the greenhouse (weight)

- General rule: Make sure that the wind cannot enter your greenhouse

  The greenhouse foundation is a self-supporting foundation. It is important that the foundation is supported over its full length by soil, earth, solid ground, etc. earth may cover the side of the foundation. No wind is allowed to enter the greenhouse under the foundation.

  Make sure that the wind cannot enter your greenhouse

- Tips for a good functioning of your greenhouse:

  Regularly clean the gutters
  Regularly clean the condensation water gutters
  Clean the door threshold profile for smooth functioning of the door
  Regularly oil the wheels of the door for a smooth functioning

  Clean the glass

- In case of usage of silicone, we recommend using “silirub PC”. The silicone applied on the parts has a lifespan of 1 year and is best replaced regularly (you can use “sealant remover” for this). It is very important that the silicone is applied in the right conditions:

  In dry weather
  In normal temperatures (no extreme cold or heat)
  On defatted surfaces (possibly use “cleaner & degreaser”)
  Allow to dry out for 1 day

- Automatic window-raiser: during the winter period, remove the cylinder, oil it and store it in a warm place. You can always use the manual window-raiser. Do not use the automatic window-raiser and the manual window-raiser together.

Sehr geehrter Kunde,

Herzlichen Glückwunsch zu Ihrem neuen Gewächshaus! Diese Anleitung setzt keine technischen Vorkenntnisse voraus. Gehen Sie alles Schritt für Schritt durch, damit alle erforderlichen Teile in Reichweite liegen und Sie auf den nächsten Arbeitsschritt vorbereitet sind.

Sicherheit und Effizienz:

Glas ist schwer, scharfkantig und zerbrechlich. Eine Leiter ist hoch und wacklig. Aluprofile sind manchmal lang und ebenfalls scharfkantig.
Seien Sie vorsichtig, wenn Sie nicht täglich mit solchen Dingen arbeiten. Kinder sollten auf Abstand bleiben. Sicherheitsschuhe, eine Schutzbrille und Handschuhe können hilfreich sein. Beim Einsetzen von Glas sind sie sogar unverzichtbar.

Arbeitsmittel:

- Wasserwaage
- Spaten
- Seil oder Maßband mit einer Länge von mindestens 7 Metern
- Stehleiter
- 2 Schlüssel mit 10 mm Schlüsselweite
- ein Messer oder eine robuste Schere
- Kreuzschraubendreher (groß)
- Schlitzschraubendreher (groß)

Zubehör, das Sie in jedem Baumarkt finden:

- neutrales Silikon
- schnellhärtender Beton für die Verankerung Ihres Gewächshauses

Aktionen vor der Montage:

Öffnen Sie alle Boxen und sortieren Sie alle Teile entsprechend der Verwendung, die auf dem Inhalt der Boxen angegeben ist.

Wissenswertes:

- Schraubennuten sind Nuten, in die der Kopf einer Schraube passt. Nahezu jedes Profil dieses Gewächshauses hat 1 oder mehrere Schraubennuten.
- Bei Nutverbindungen müssen die Profile immer fest aneinander gedrückt werden.
- Warteschrauben sind Schrauben, die man zur Vorbereitung der späteren Montage in eine Nut schiebt. Sie werden in etwa 10 cm Abstand zum Profilende provisorisch durch Muttern festgehalten.
- Das Gewächshaus besteht aus 2 Giebelwänden, 2 Seitenwänden und 1 Dach.
- Soweit dies nicht anders angegeben ist, werden stets kurze Schrauben (M6x10) verwendet.
- Die mögliche blaue Andeutung auf dem Profil bezieht sich auf das linke Profil. Die mögliche rote Andeutung auf dem Profil bezieht sich auf das rechte Profil.
  Das linke Profil befindet sich auf der linken Seite, wenn Sie das Gewächshaus von außen betrachten.
  Das rechte Profil befindet sich auf der rechten Seite, wenn Sie das Gewächshaus von außen betrachten.

Tipp:

Benutzen Sie immer alle Detailansichten als Hilfsmittel für die Fluchtung, Ausrichtung und Positionierung der Profile. Beachten Sie den Querschnitt und die Bohrungen.
Die Muttern dürfen nur zwei Umdrehungen weit auf die Schrauben gedreht werden. Erst nachdem die ganze Seite mit Schrauben bestückt ist, werden alle Schrauben und Muttern endgültig festgezogen.

Weitere Hinweise und Tipps

- Versicherung: Es empfiehlt sich, Ihrem Versicherungsvertreter zu melden, dass Sie ein Gewächshaus besitzen.
- Regelmäßige Kontrollen:

  Kontrollieren Sie, ob alle Schrauben noch festgezogen sind
  Kontrollieren Sie, ob Ihre Verankerung (Beton und Anker) noch intakt ist
  Kontrollieren Sie die Stellung des Dachfensters

- Zusätzliche Kontrollen bei besonders schlechtem Wetter:

  Stellen Sie sicher, dass der Öffner des Dachfensters im Schloss arretiert ist und das Dachfenster sicher festsitzt
  Stellen Sie sicher, dass die Tür richtig geschlossen ist, und verriegeln Sie möglichst die Tür
  Stellen Sie sicher, dass unter dem Fundament keine Hohlräume entstanden sind
  Verhindern Sie eine zu hohe Belastung durch aufliegenden Schnee

- Allgemeine Regel:

  Die Gewächshausstiftung ist eine selbsttragende Stiftung. Es ist wichtig, dass das Fundament über seine gesamte Länge von Erde, Erde, festem Untergrund usw. getragen wird. Die Erde darf die Seite des Fundaments bedecken. Unter dem Fundament darf kein Wind in das Gewächshaus eindringen.
  Stellen Sie sicher, dass kein Wind in Ihr Gewächshaus eindringen kann.

- Tipps zur einwandfreien Funktion Ihres Gewächshauses:

  Reinigen Sie regelmäßig die Rinnen
  Reinigen Sie regelmäßig die Kondensrinnen
  Reinigen Sie die untere Türführung, damit die Tür sich problemlos öffnen und schließen lässt
  Damit sich die Tür problemlos öffnen und schließen lässt, sollten die Räder regelmäßig geölt werden
  Reinigen Sie die Scheiben

- Verwending von Silikon: Wir empfehlen die Verwendung von “silirub PC”. Das Silikon hat eine Lebensdauer von 1 Jahr und wird am besten regelmäßig ausgetauscht (hierfür können Sie den “Sealant Remover” verwenden). Es ist sehr wichtig, dass das Silikon unter den richtigen Bedingungen angewendet wird:

  Bei trockenem Wetter
  Bei normalen Temperaturen (keine extreme Kälte oder Hitze)
  Auf entfetteten Oberflächen (evtl. “Reiniger & Entfetter” verwenden)

  1 Tag trocknen lassen

- Automatischer Fensteröffner: Entfernen Sie im Winter den Zylinder, um ihn zu ölen und an einem warmen Ort aufzubewahren. Sie können dann den manuellen Öffner benutzen. In keinem Fall dürfen Sie den automatischen und den manuellen Fensteröffner zusammen benutzen.

3x

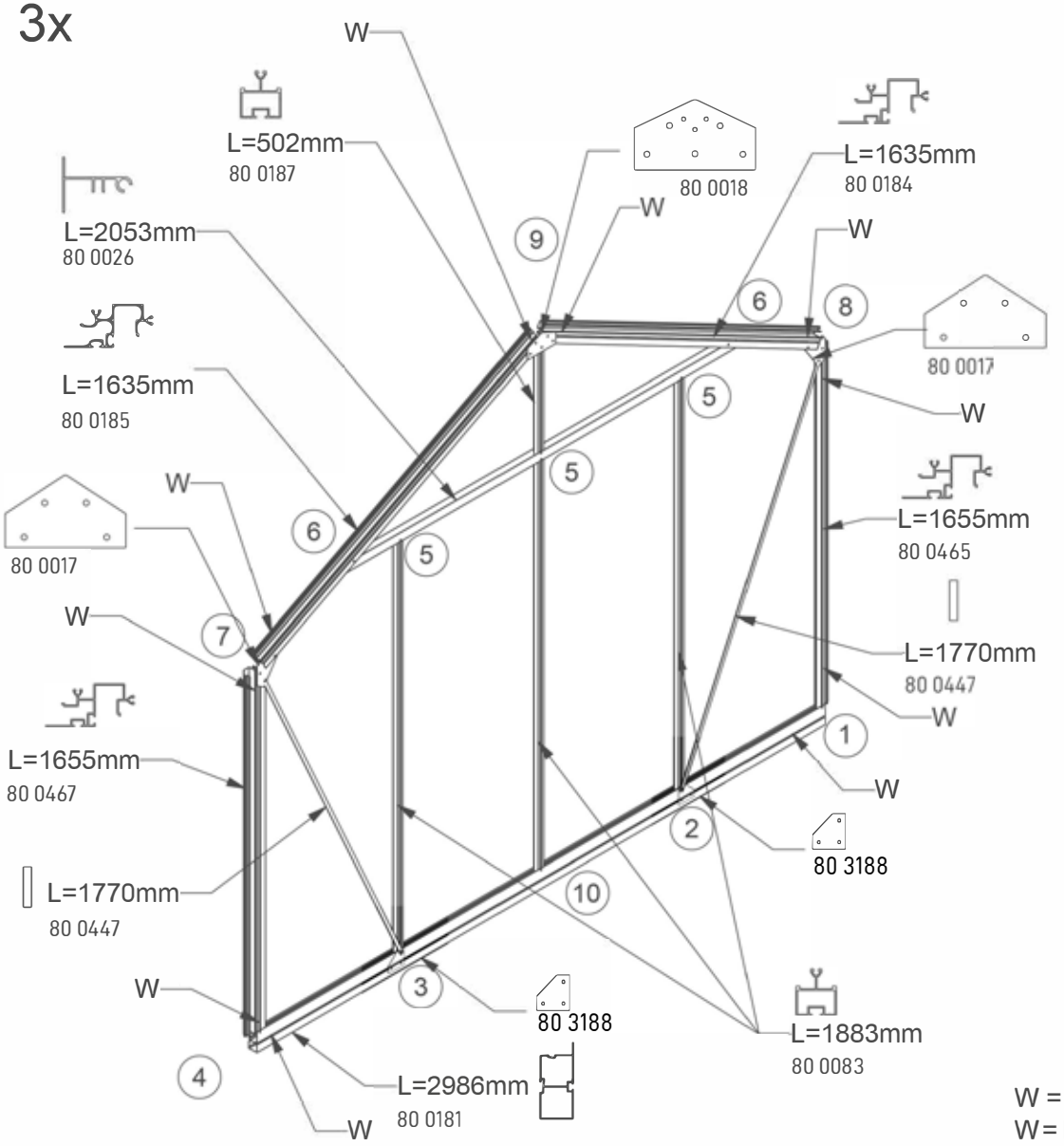

W = Plaats de !10! wachtbouten tijdens de montage
W = Insérez les !10! boulon d'attente lors du montage

DIN933 M6x10	DIN933 M6x16	DIN934 M6
a 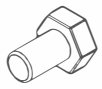	b 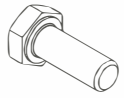	c 

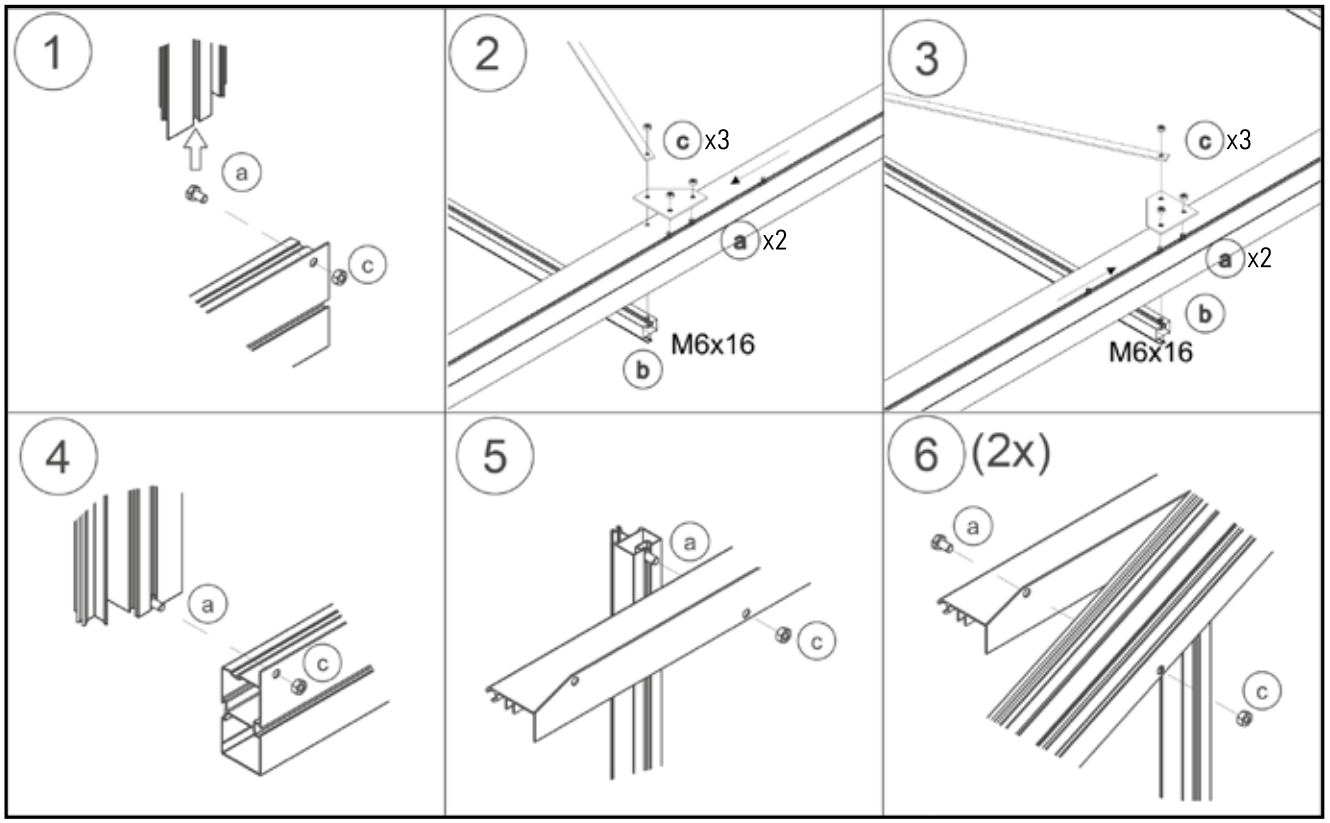
1
a
c
2
c x3
a x2
M6x16
b
3
c x3
a x2
b
M6x16
4
a
c
5
a
c
6 (2x)
a
c

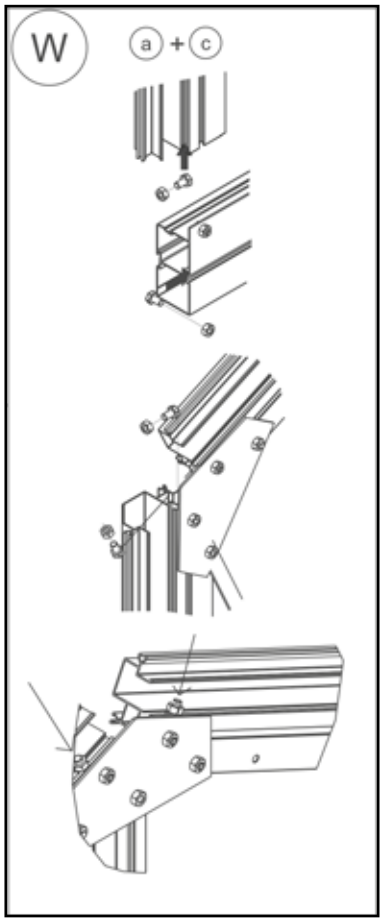
W
a + c

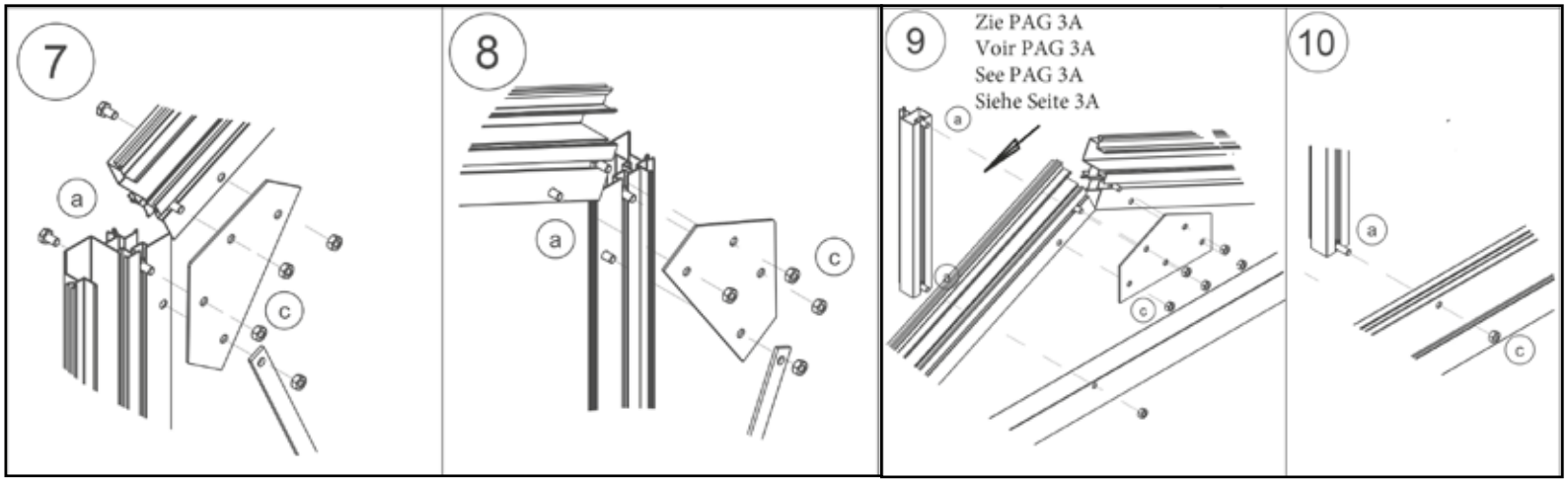
7
a
c
8
a
c
9
Zie PAG 3A
Voir PAG 3A
See PAG 3A
Siehe Seite 3A
a
c
10
a
c

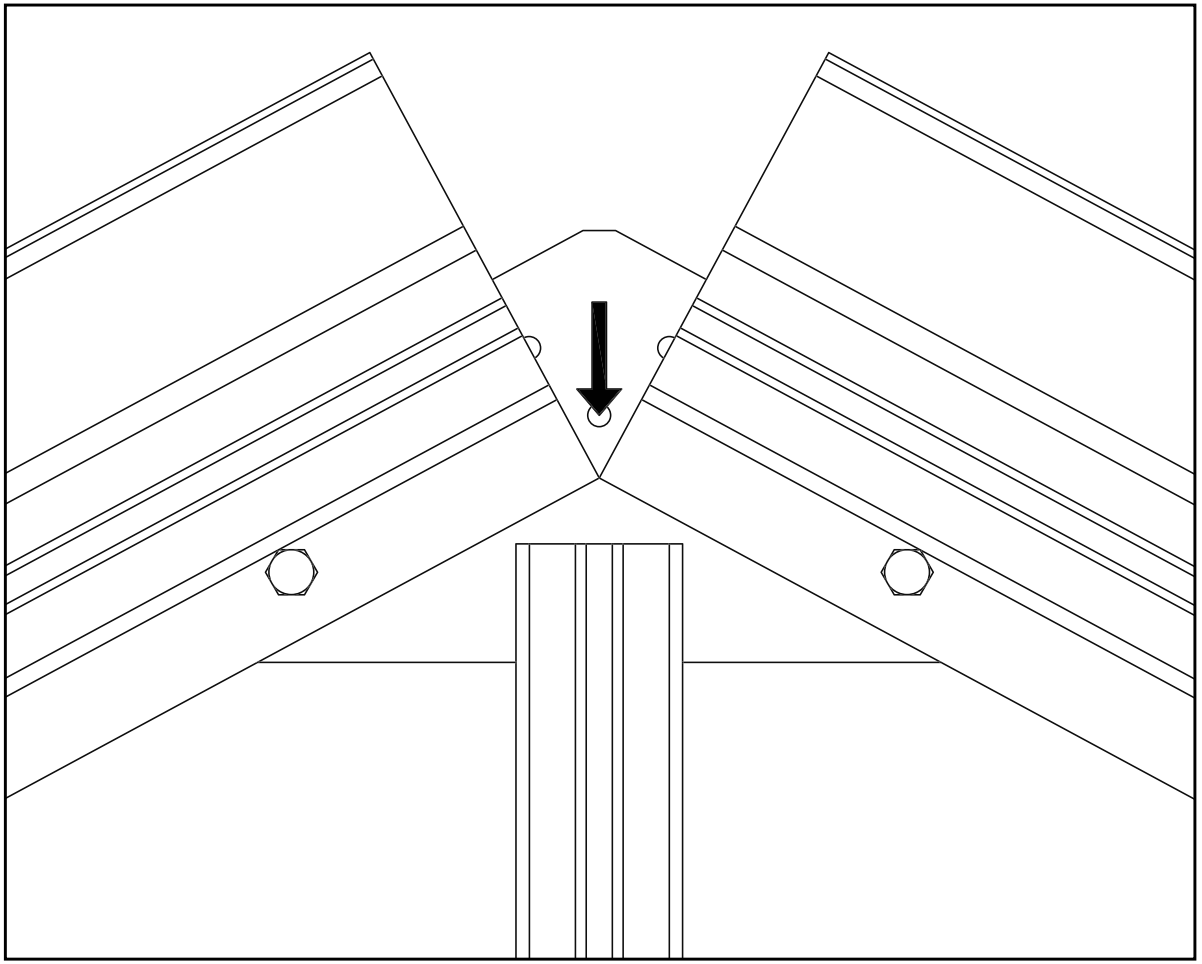

NL: Gelieve te monteren met beide hoekpunten van de hoekprofielen tegen elkaar.
Dit is belangrijk voor de montage van de driehoeksruiten EA. Zie pag 28.

F: Assemblez les deux sommets des angles des cornières l'un à l'autre.
C'est important pour le montage des vitres triangulaires EA. Voir le page 28.

E: Mount the two angular points of the angle sections against each other.
It's important, to mount the windows EA. See page 28.

D: Montieren Sie die zwei Scheitelpunkte der Winkel Zuetnander.
Wichtig Für die Befestigung des Dreteckfenstern. Siehe Seite 28.

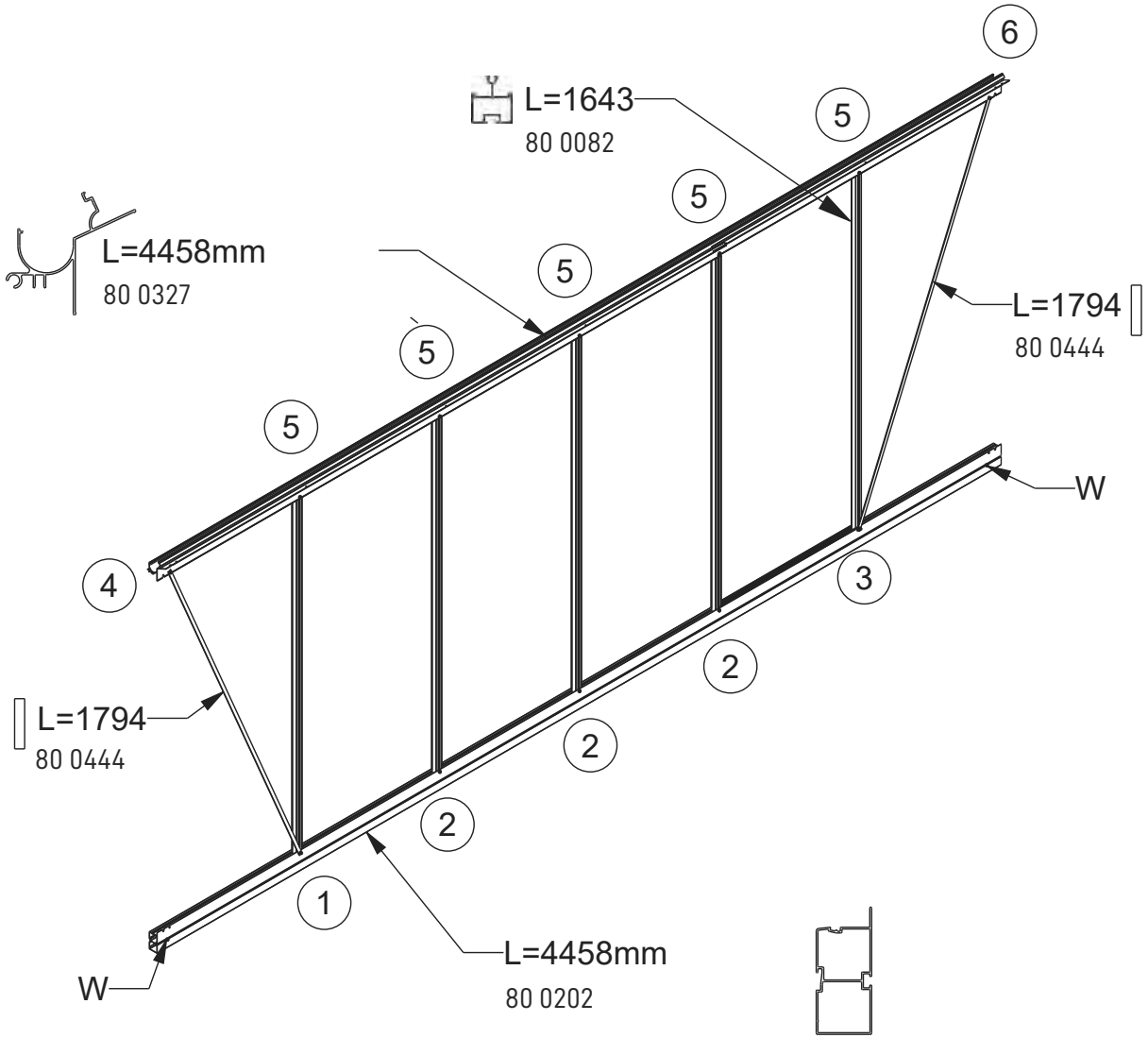

W = Plaats de !2! wachtbouten tijdens de montage
W = Insérez les !2! boulon d'attente lors du montage

DIN933 M6x10	DIN933 M6x16	DIN934 M6
a 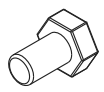	b 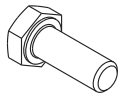	c 

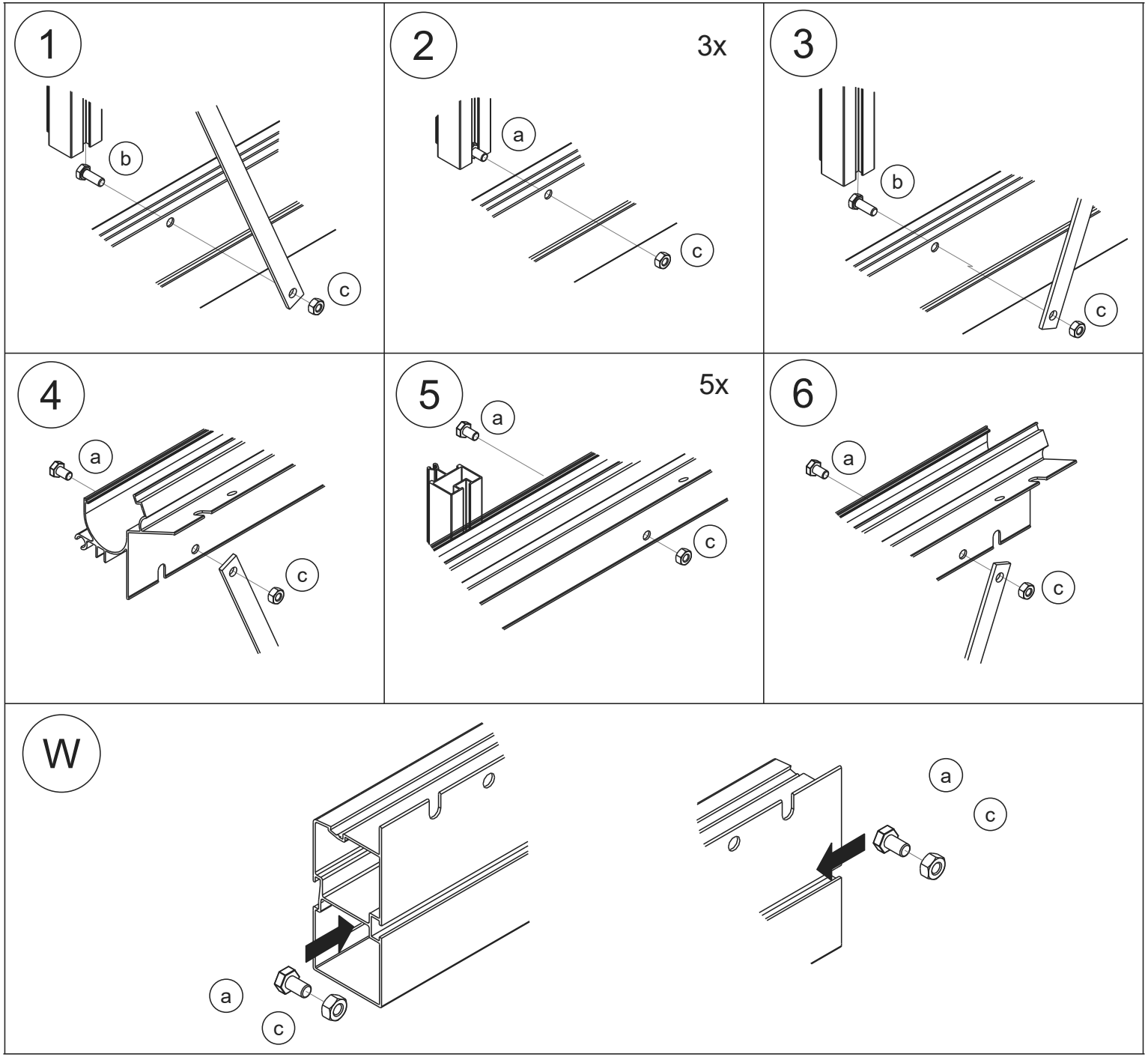
1
b
c
2
3x
a
c
3
b
c
4
a
c
5
5x
a
c
6
a
c
W
a
c
a
c

2x

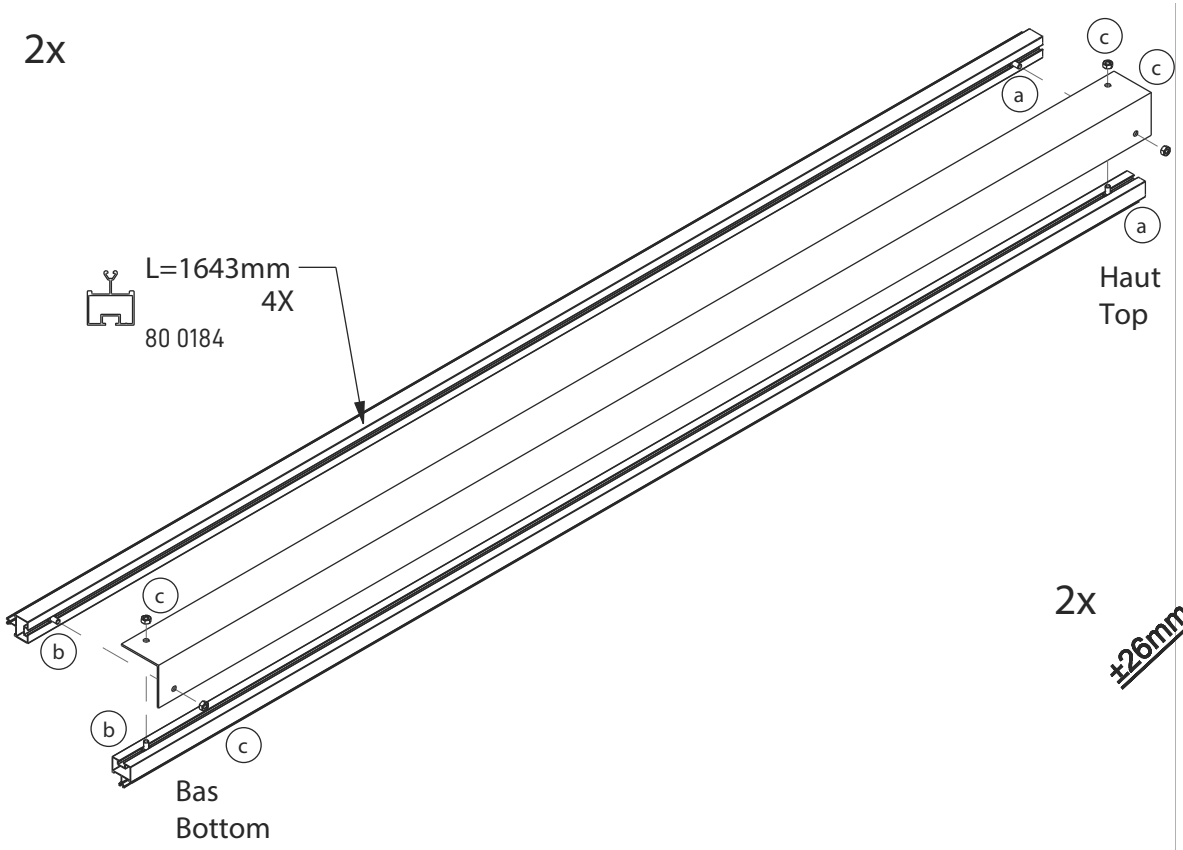
L=1643mm
4X
80 0184
Haut
Top
Bas
Bottom

2x

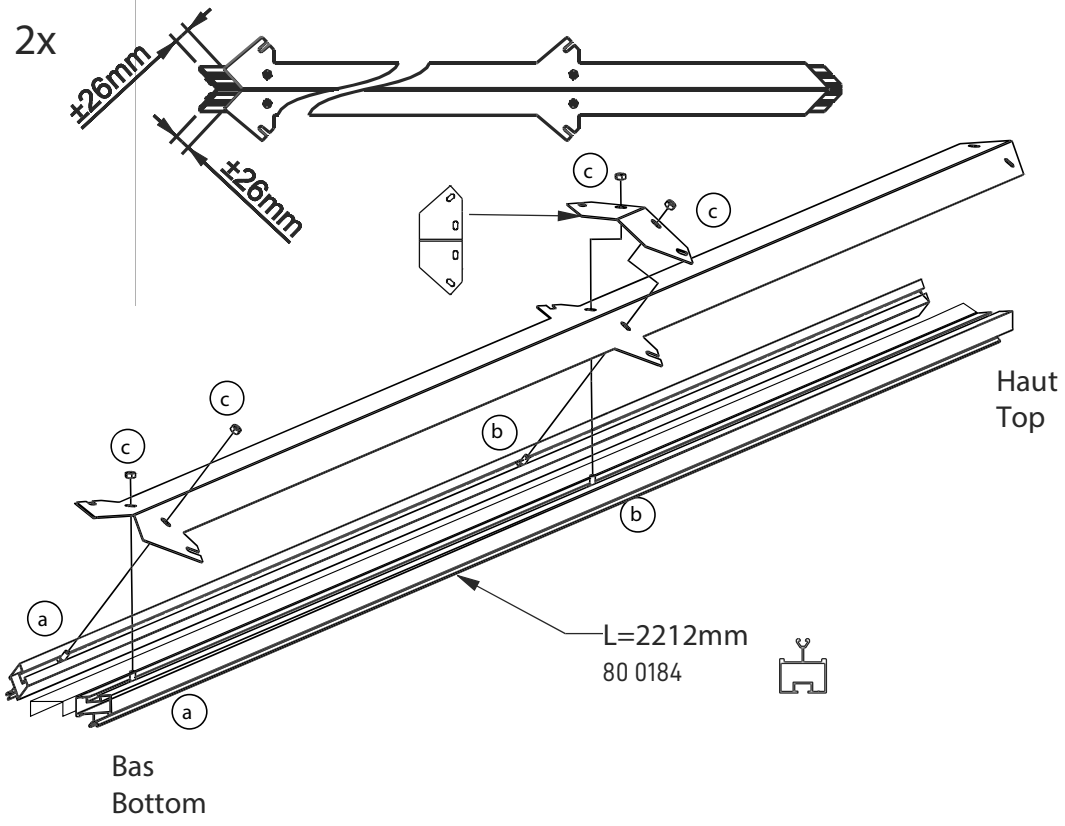
±26mm
±26mm
Haut
Top
L=2212mm
80 0184
Bas
Bottom

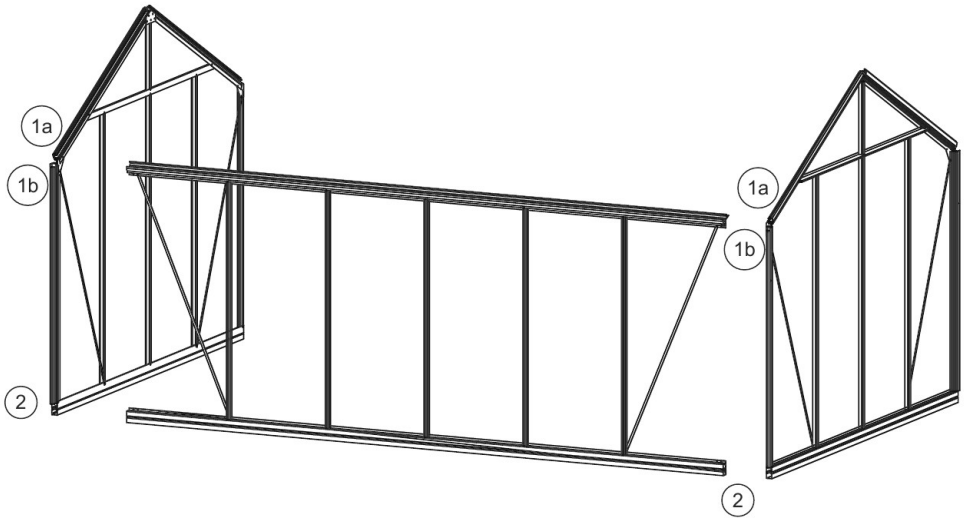
1a
1b
2
1a
1b
2

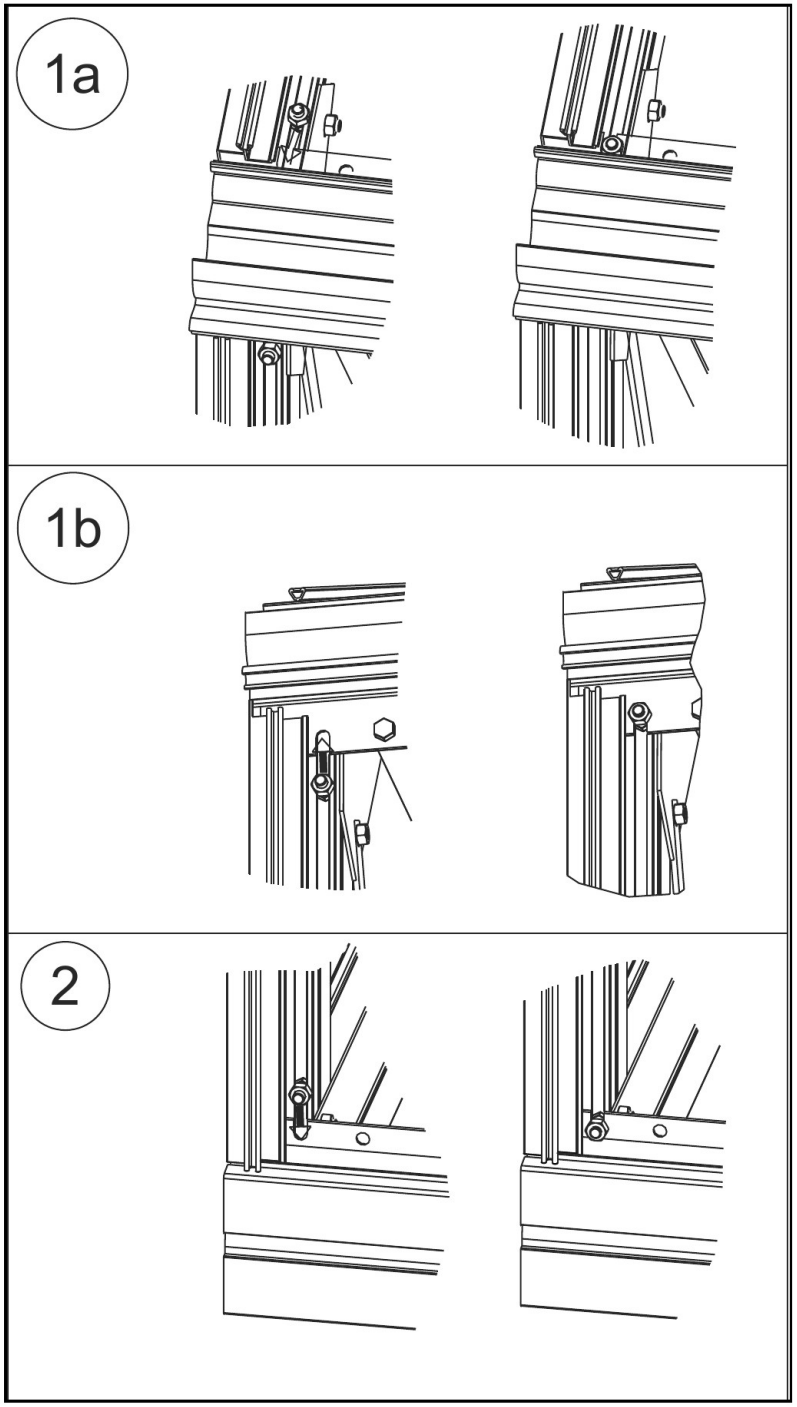
1a
1b
2

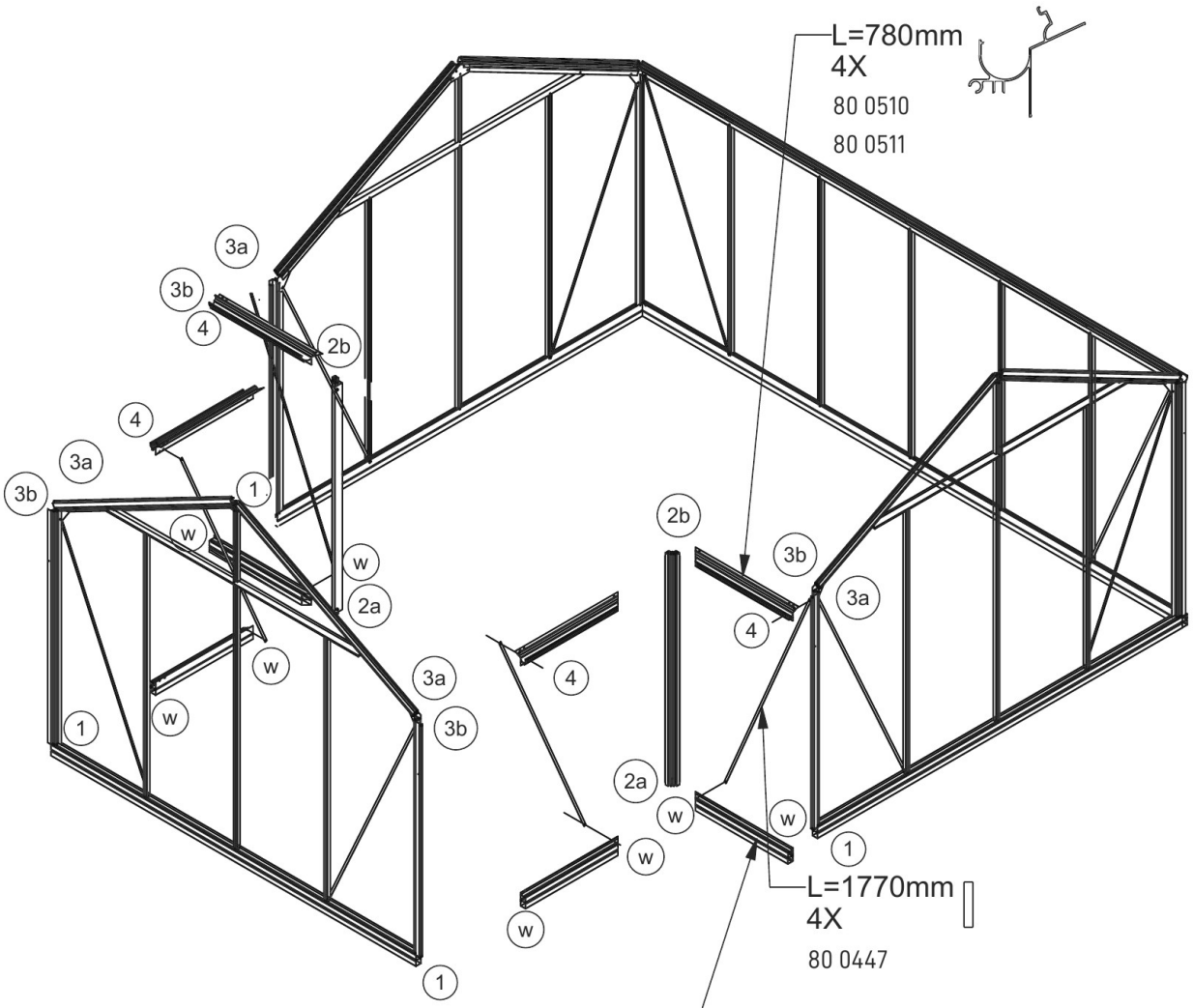

W = Plaats de !8! wachtbouten tijdens de montage
W = Insérez les !8! boulon d'attente lors du montage

DIN933 M6x10	DIN933 M6x16	DIN934 M6
a 	b 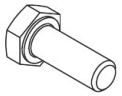	c 

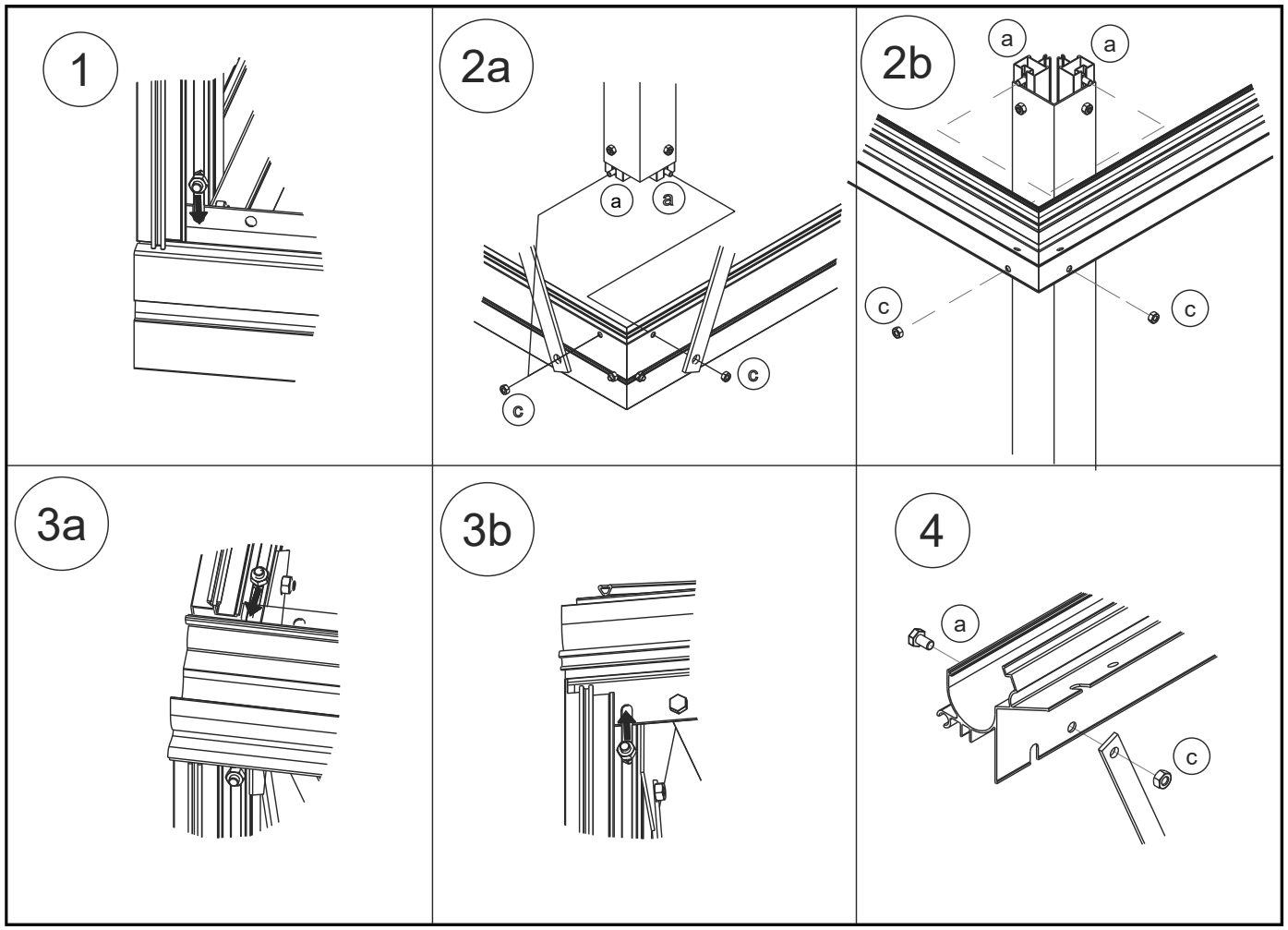
1
2a
a
a
c
c
2b
a
a
c
c
3a
3b
4
a
c

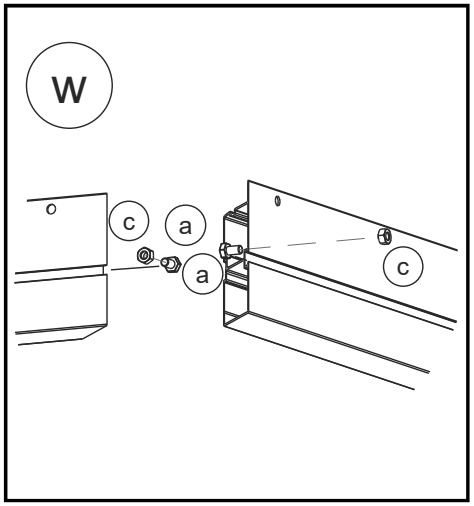
W
c
a
a
c

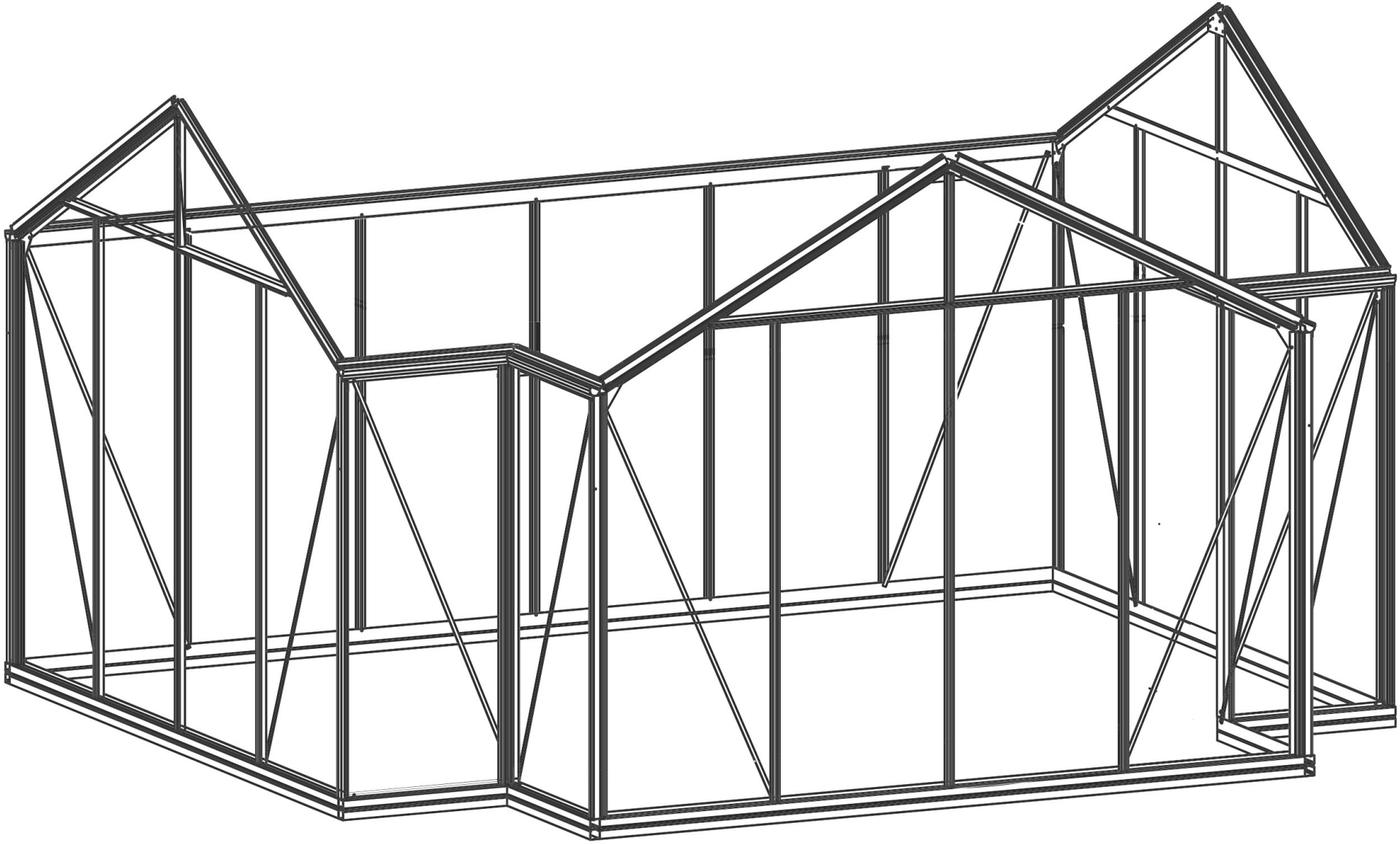

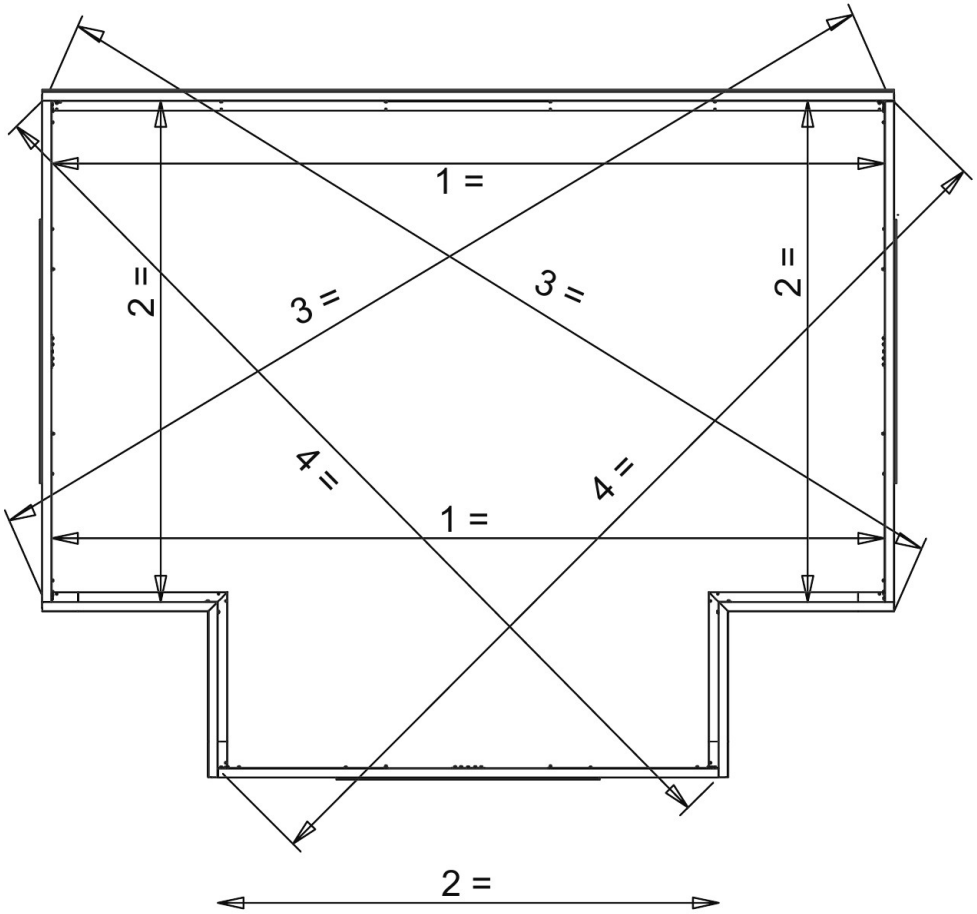
1 =
2 =
3 =
3 =
2 =
4 =
4 =
1 =
2 =

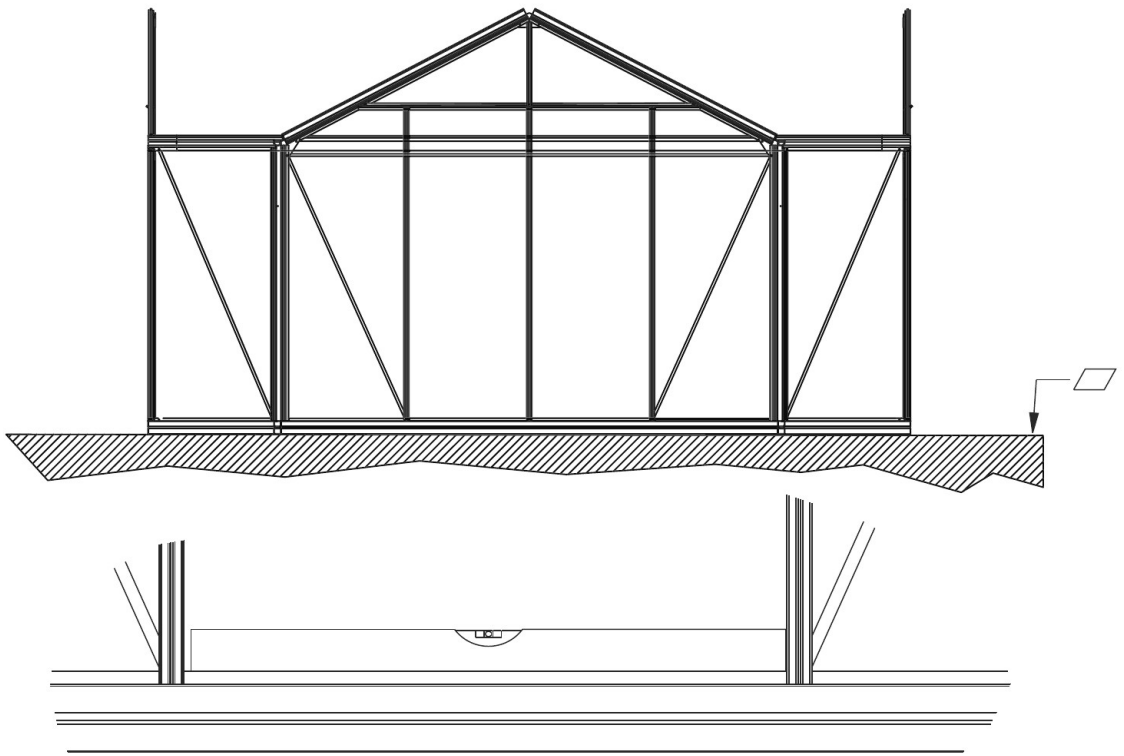

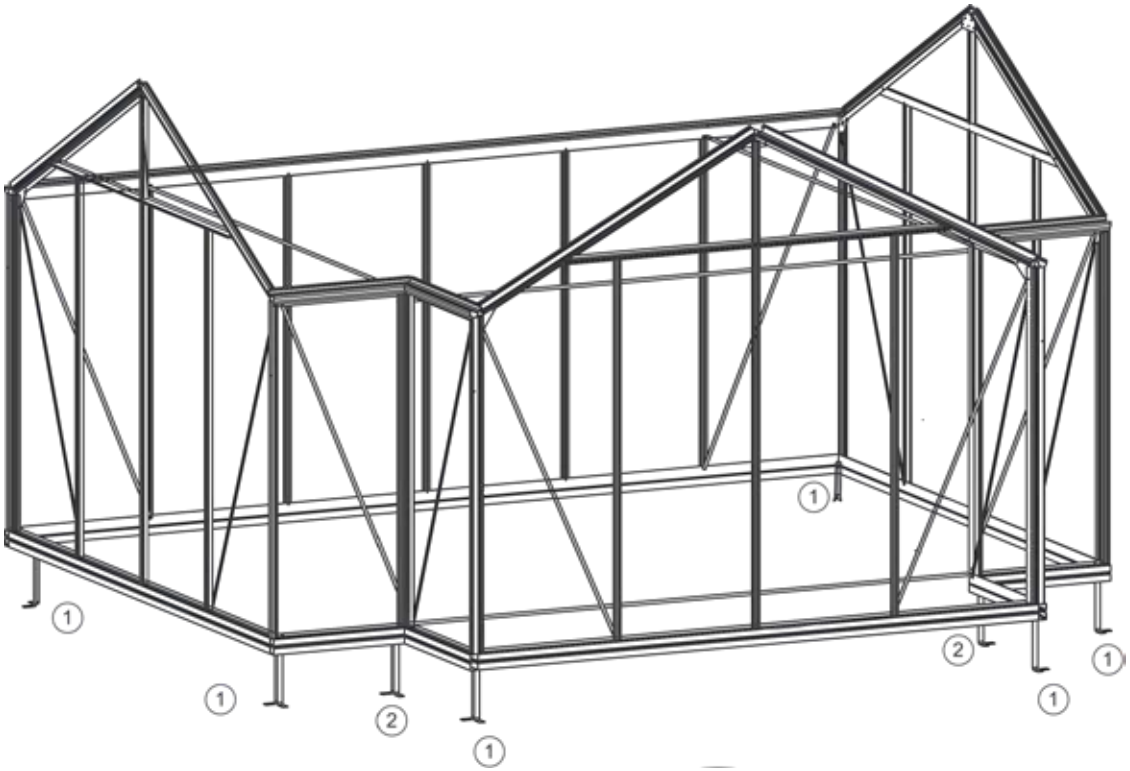

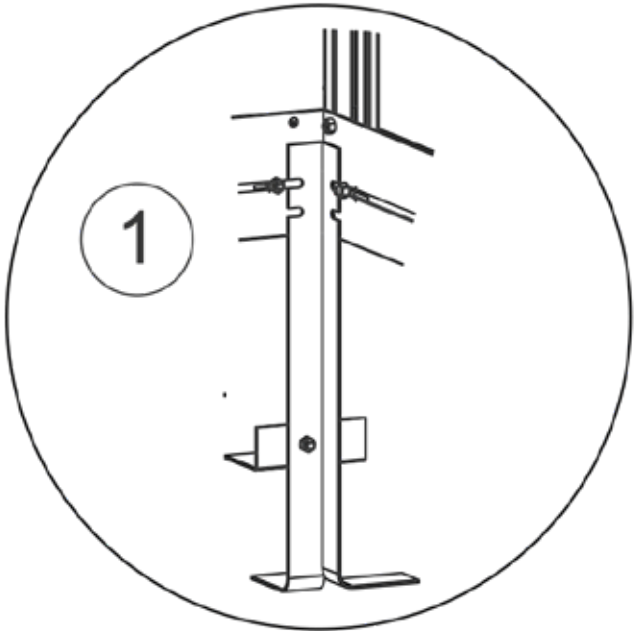

After structure completed before glazing!



Optie: MONTAGE op MUUR of VERHARDE ondergrond
Option: ASSEMBLY on WALL or PAVEMENT
Option: MONTAGE sur MUR / SOL Béton ou TERRASSE

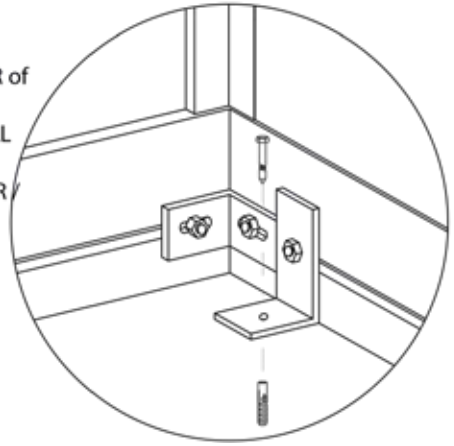

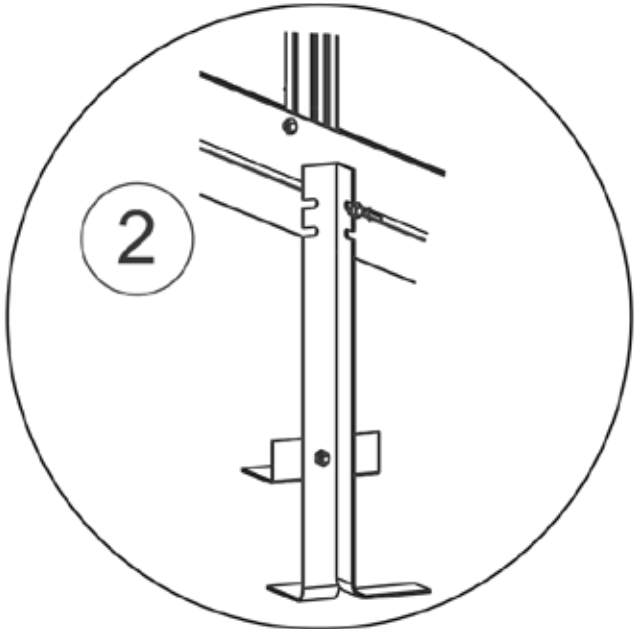

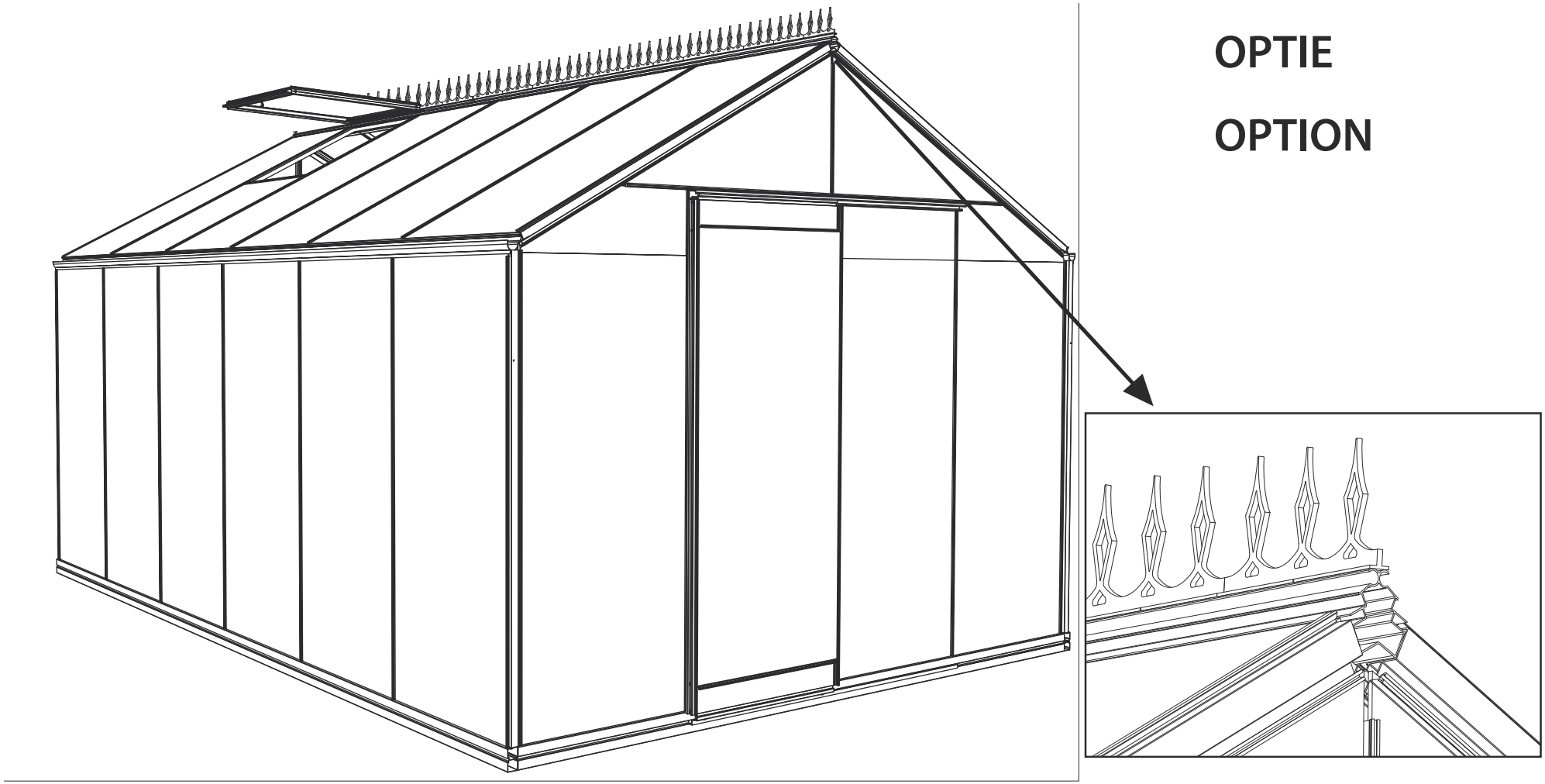

OPTIE

OPTION

NL: Indien van toepassing, eerst de nokversiering monteren vooraleer de serre te monteren.
F: Le cas échéant, d'abord monter la décoration faitière avant de monter la serre.
E: If applicable, mount firstly the ridge decoration before mounting the greenhouse.
D: Gegebenfalls, montieren Sie zuerst die Dekoration des Kamms und anschliessend das Gewächshaus

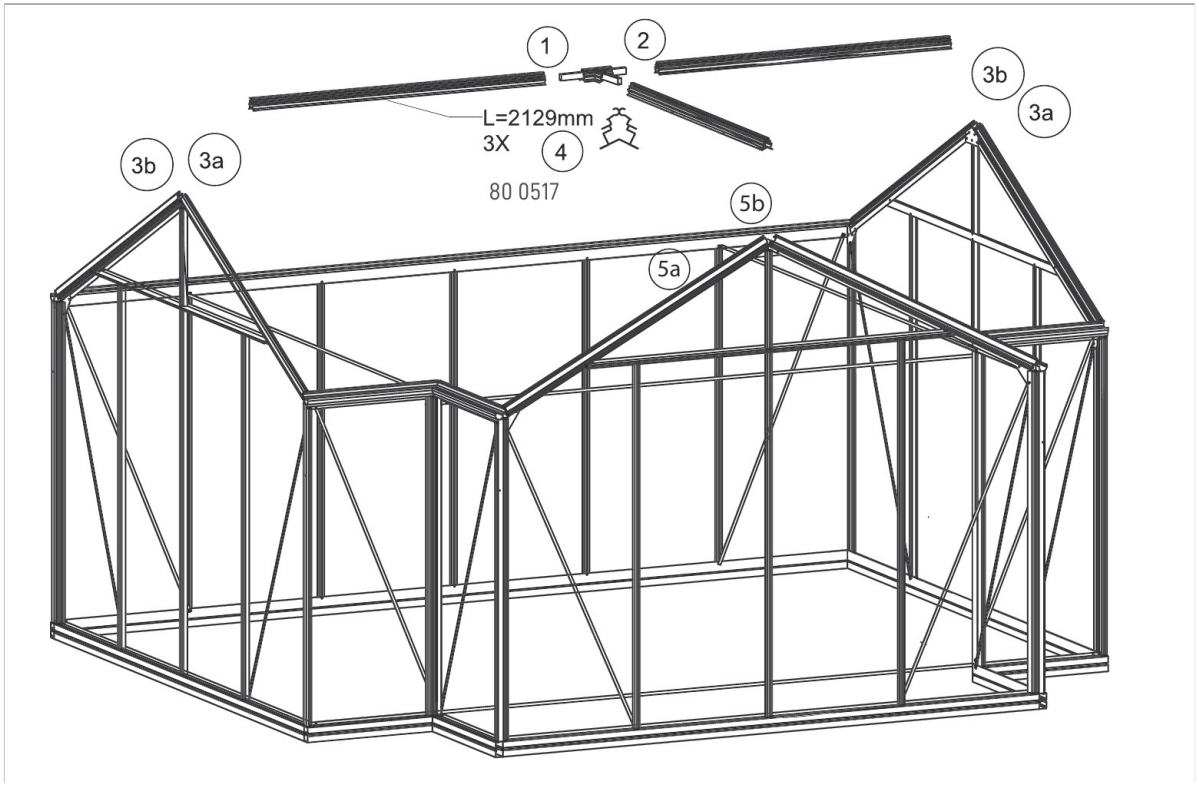
1
2
3b
3a
L=2129mm
3X
4
3b
3a
80 0517
5b
5a

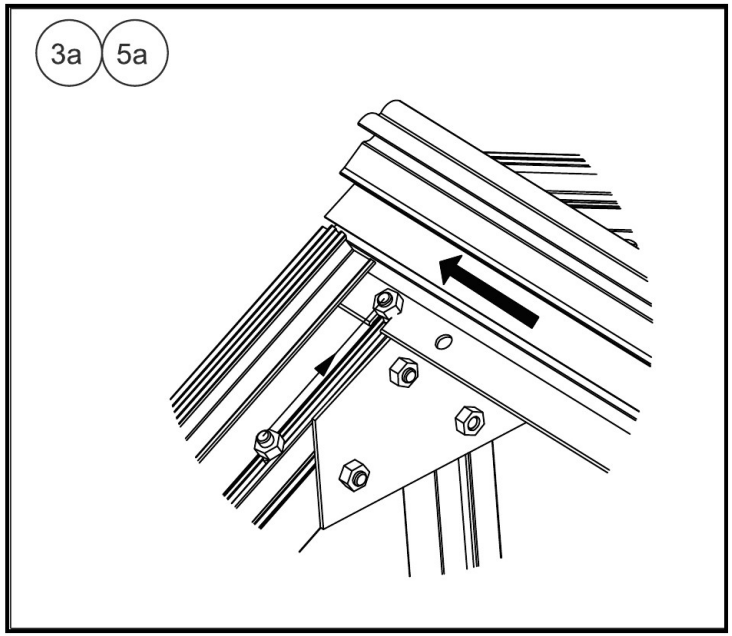
3a
5a

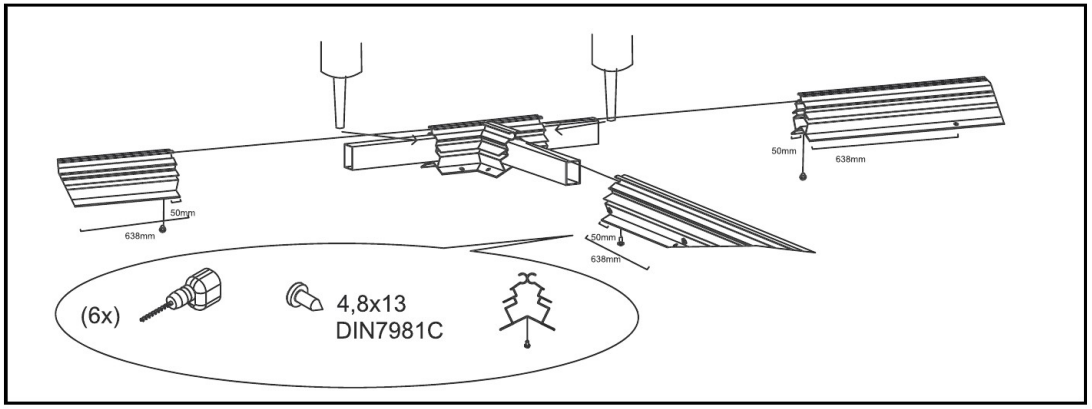
50mm
638mm
50mm
638mm
50mm
638mm
(6x)
4,8x13
DIN7981C

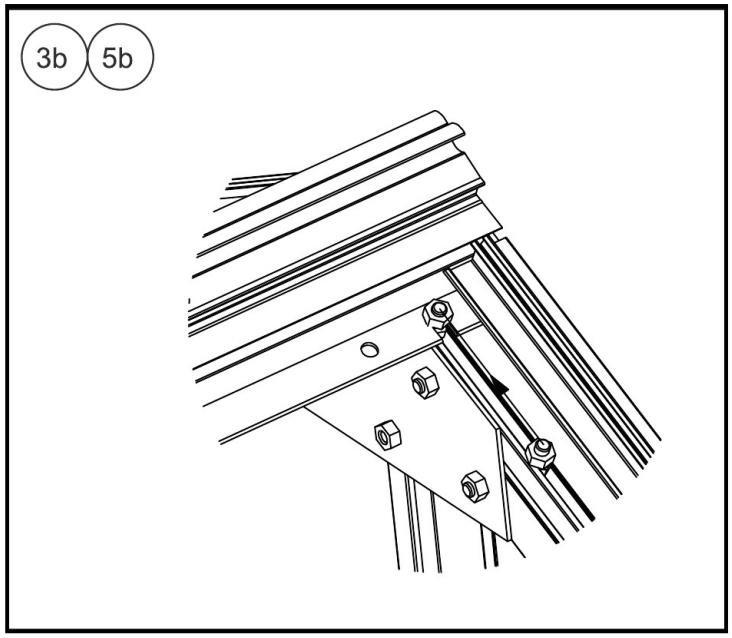
3b
5b

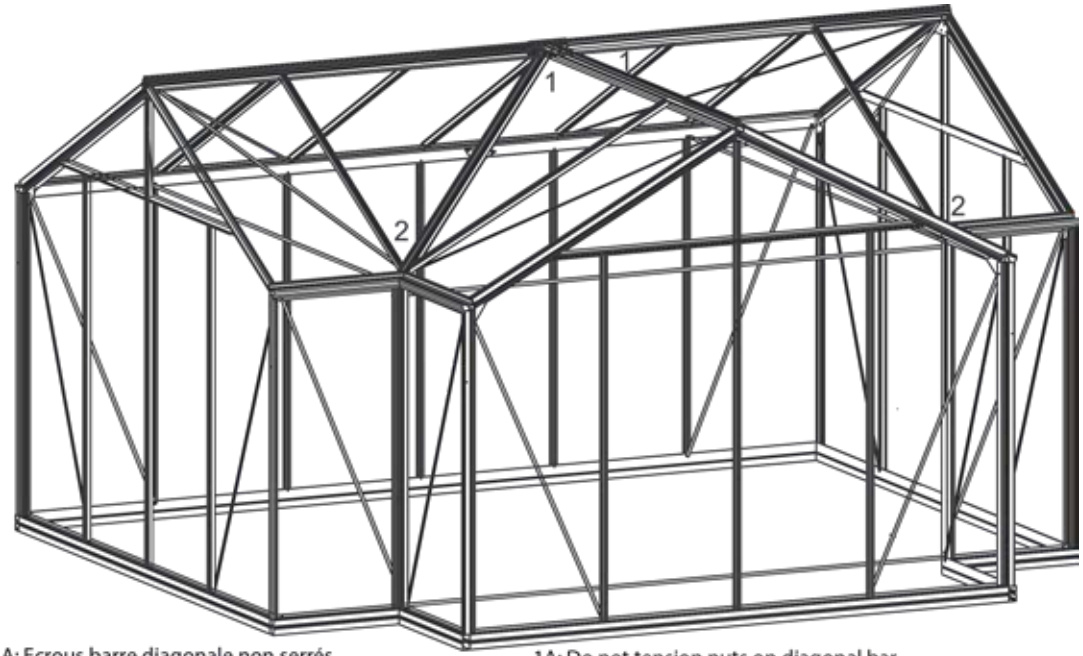

1A: Ecrous barre diagonale non serrés
1B: Positionner barres contre la faitière
Serrer les ecrous de faitières
1C: Glisser plaque dessous barres contre la faitière
Serrer les ecrous de la plaque
2: Bien positionner contre la gouttière et serrer les ecrous

1A: Do not tension nuts on diagonal bar
1B: Place glass profile against ridge
Fix the ridge nuts
1C: Slide underplate against ridge
Tension the underplate nuts
2: Position the gutter
Tension the nuts

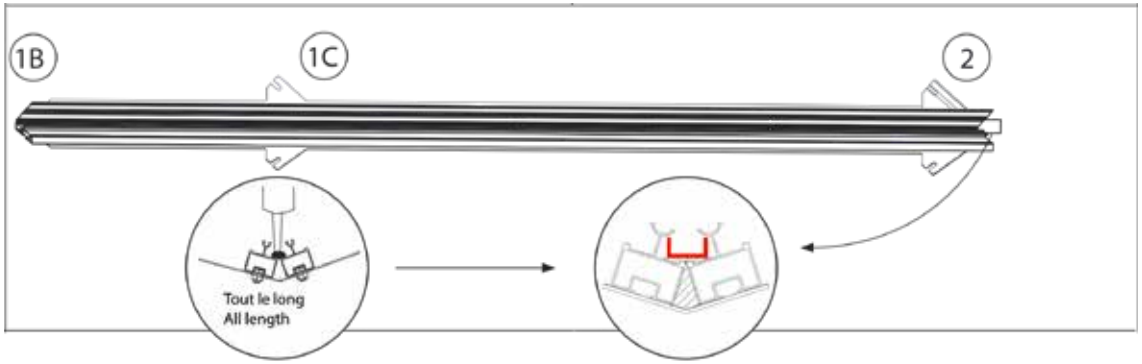

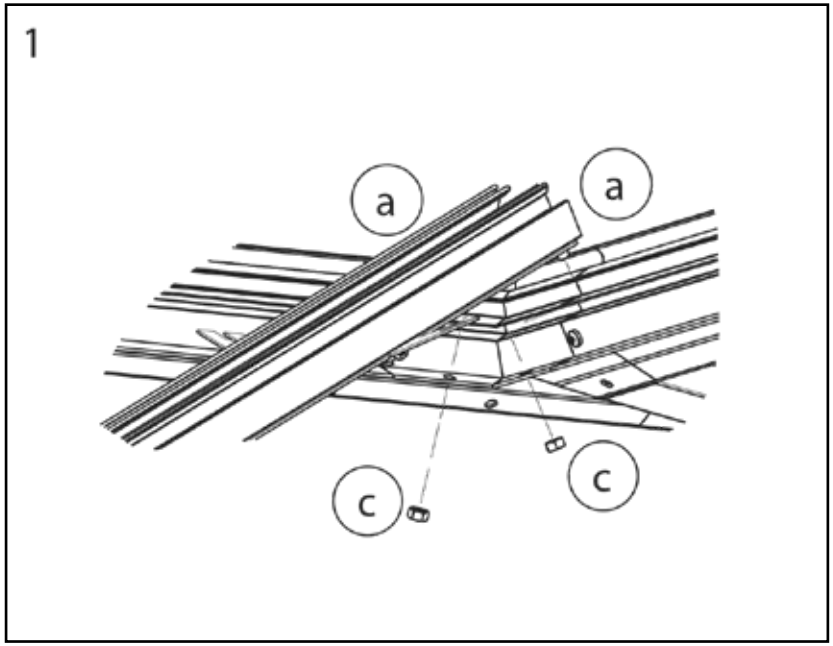

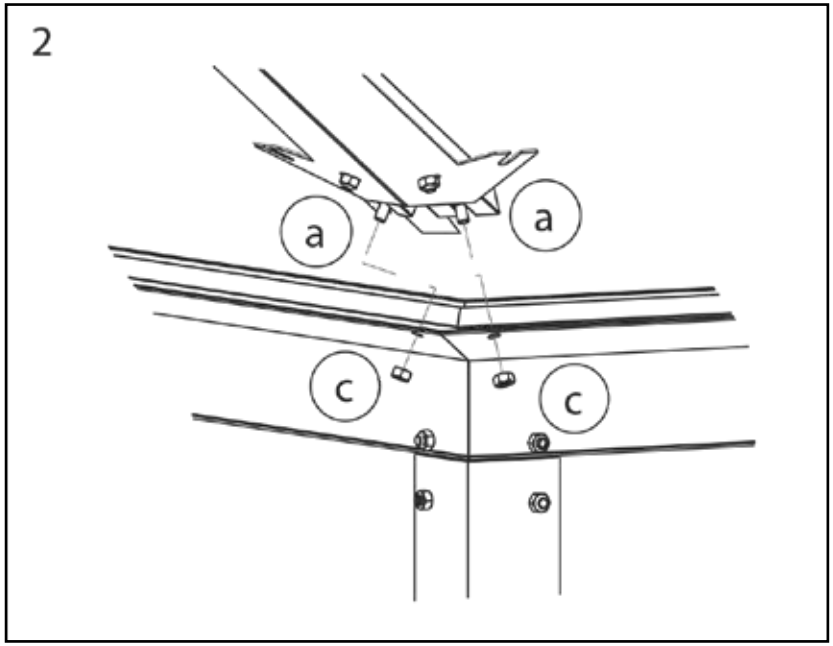

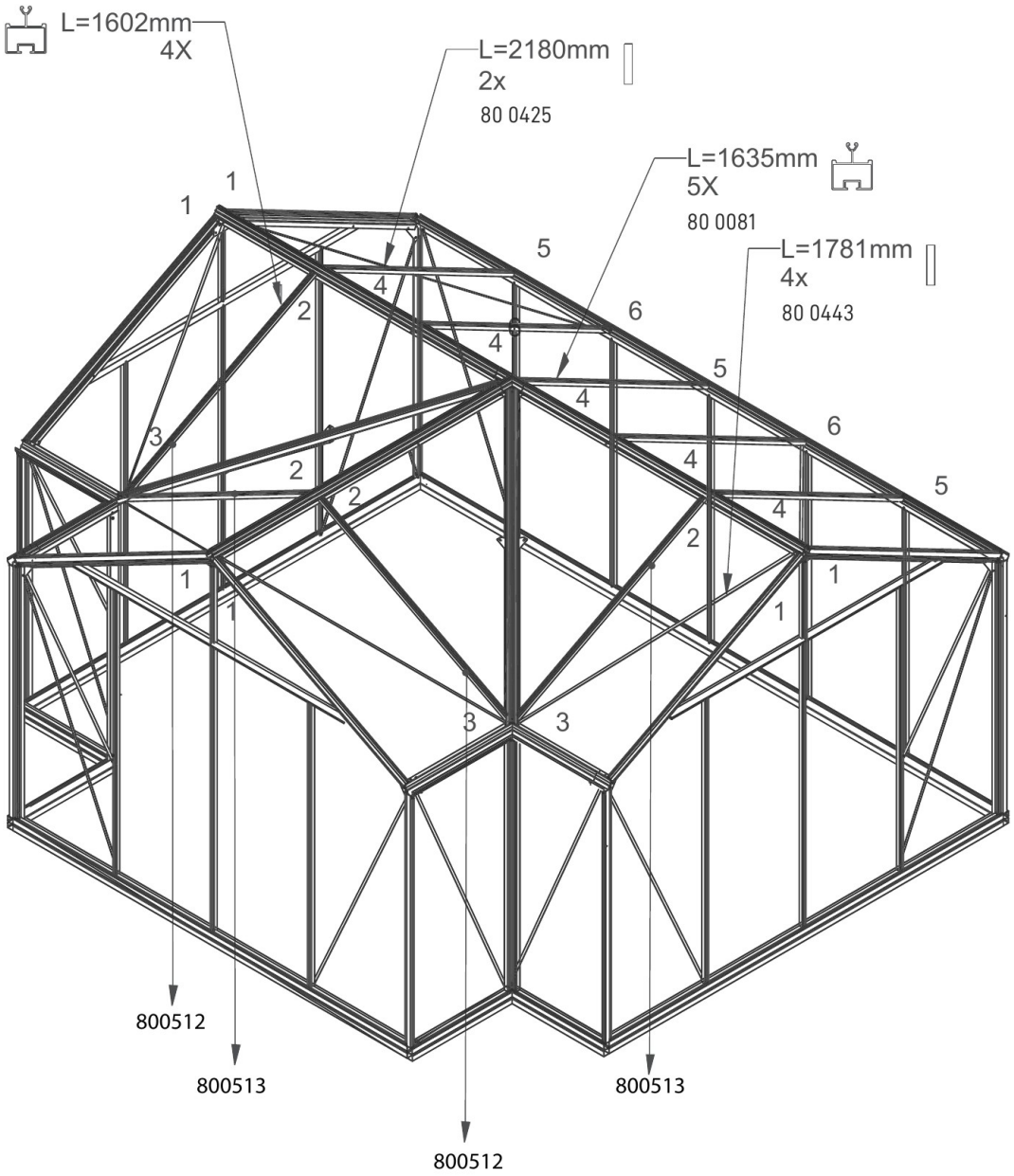

DIN933 M6x10	DIN933 M6x16	DIN934 M6
a	b	c

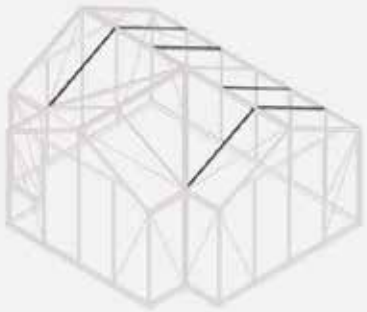

Before mounting the highlighted glasslines make sure you fit one extra stop bolt on the glasslines!

Use M6x10.

This is a preparation for the reinforcement triangles (see page 19-B).

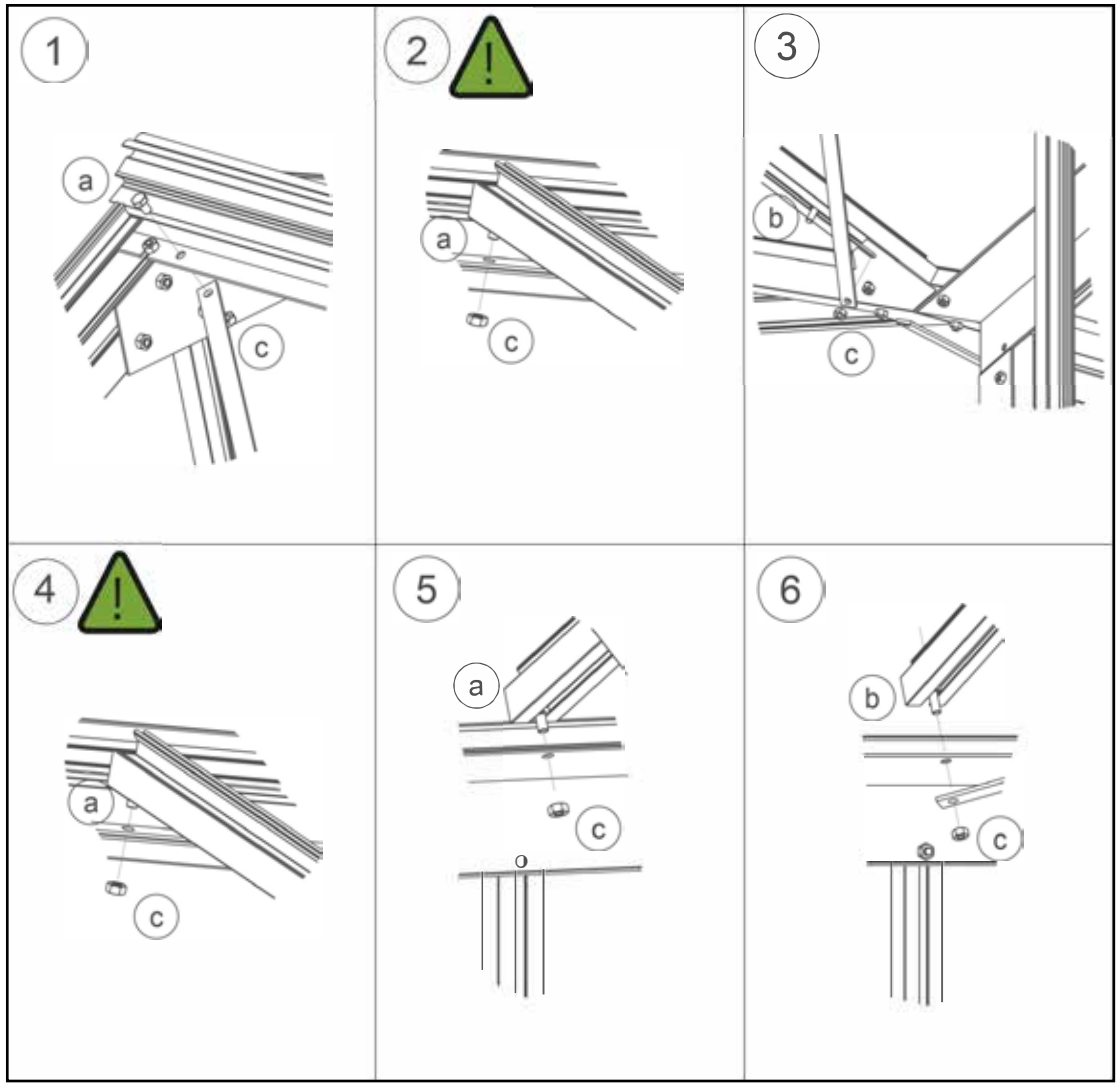

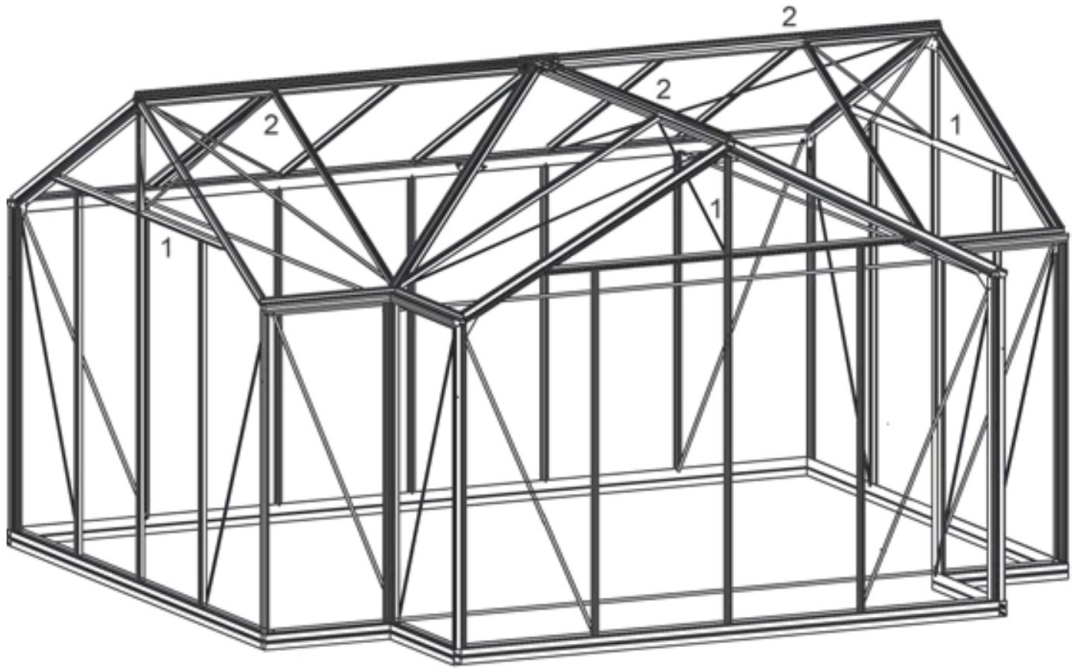
2
2
2
1
1
1

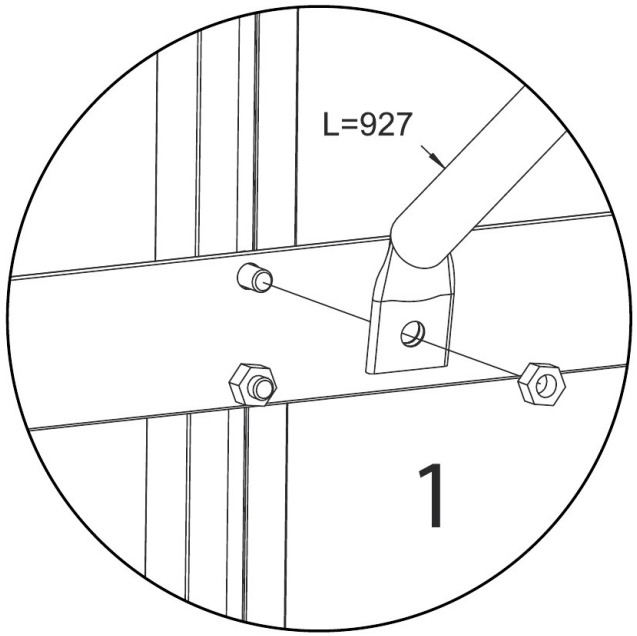
L=927
1

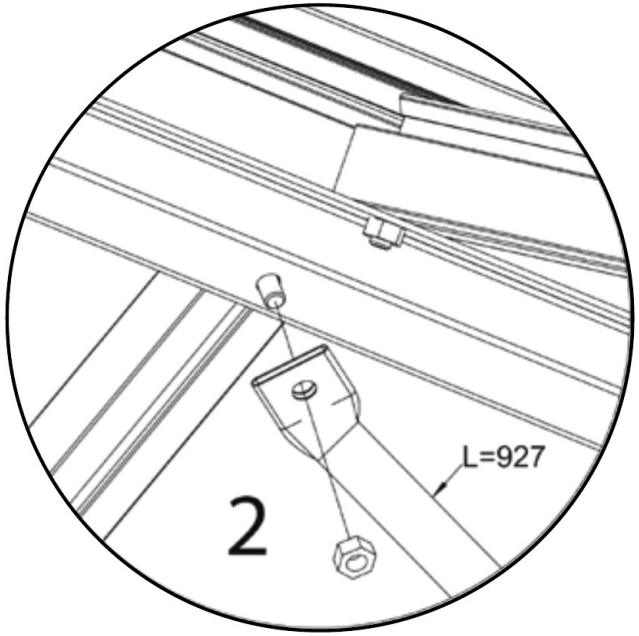
L=927
2

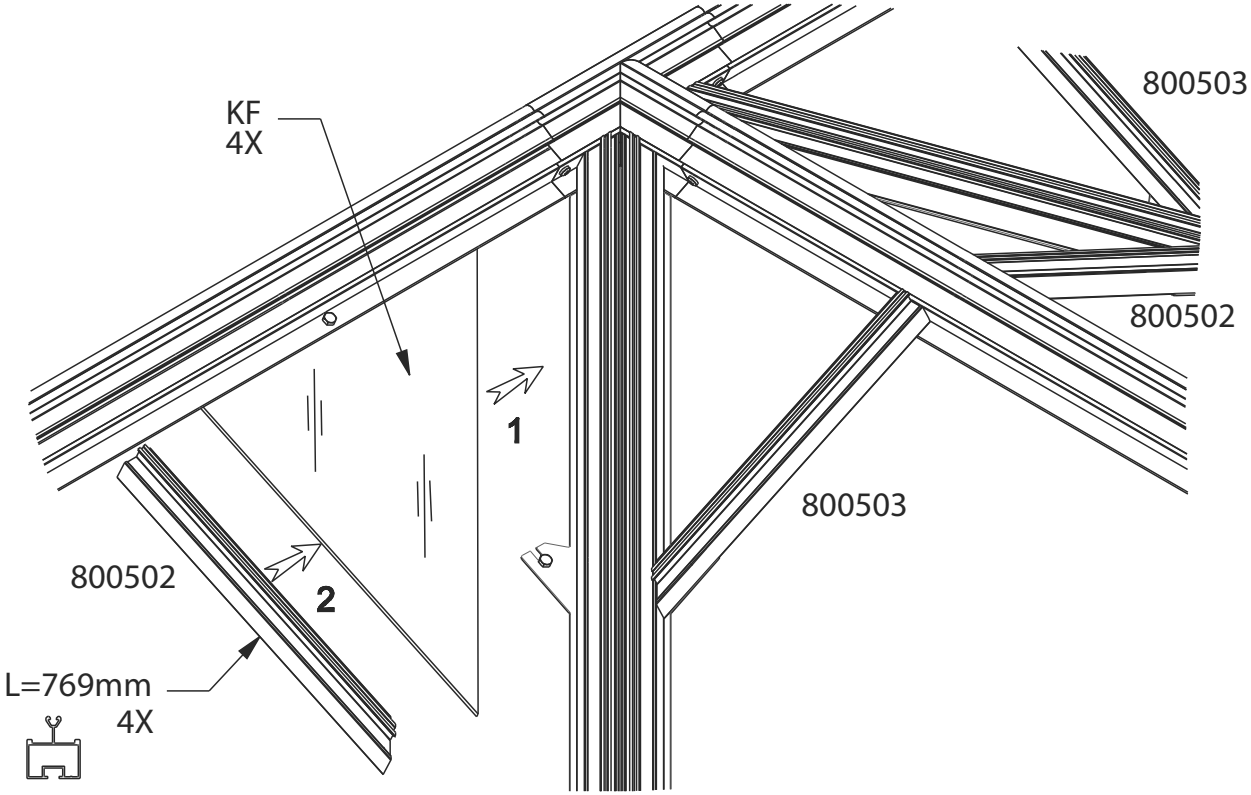

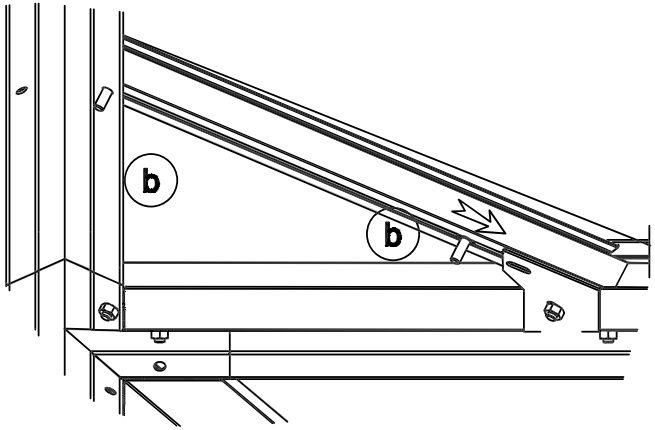

DIN933 M6x10	DIN933 M6x16	DIN934 M6
a 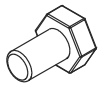	b 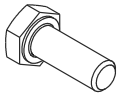	c 

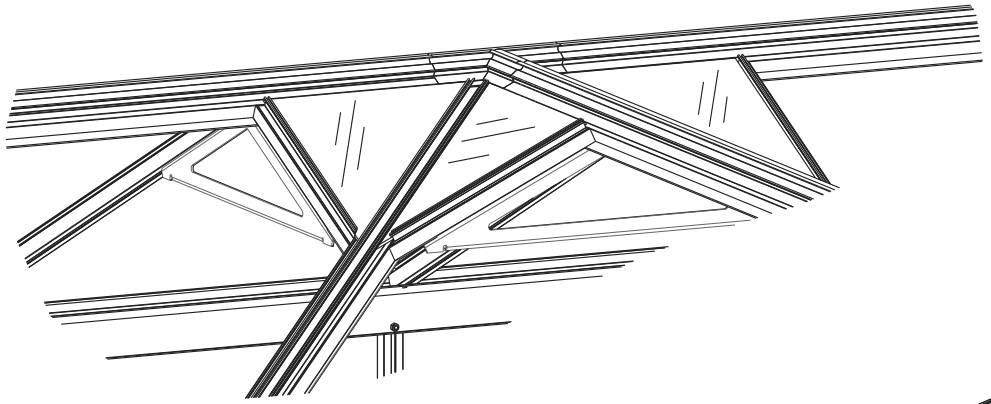

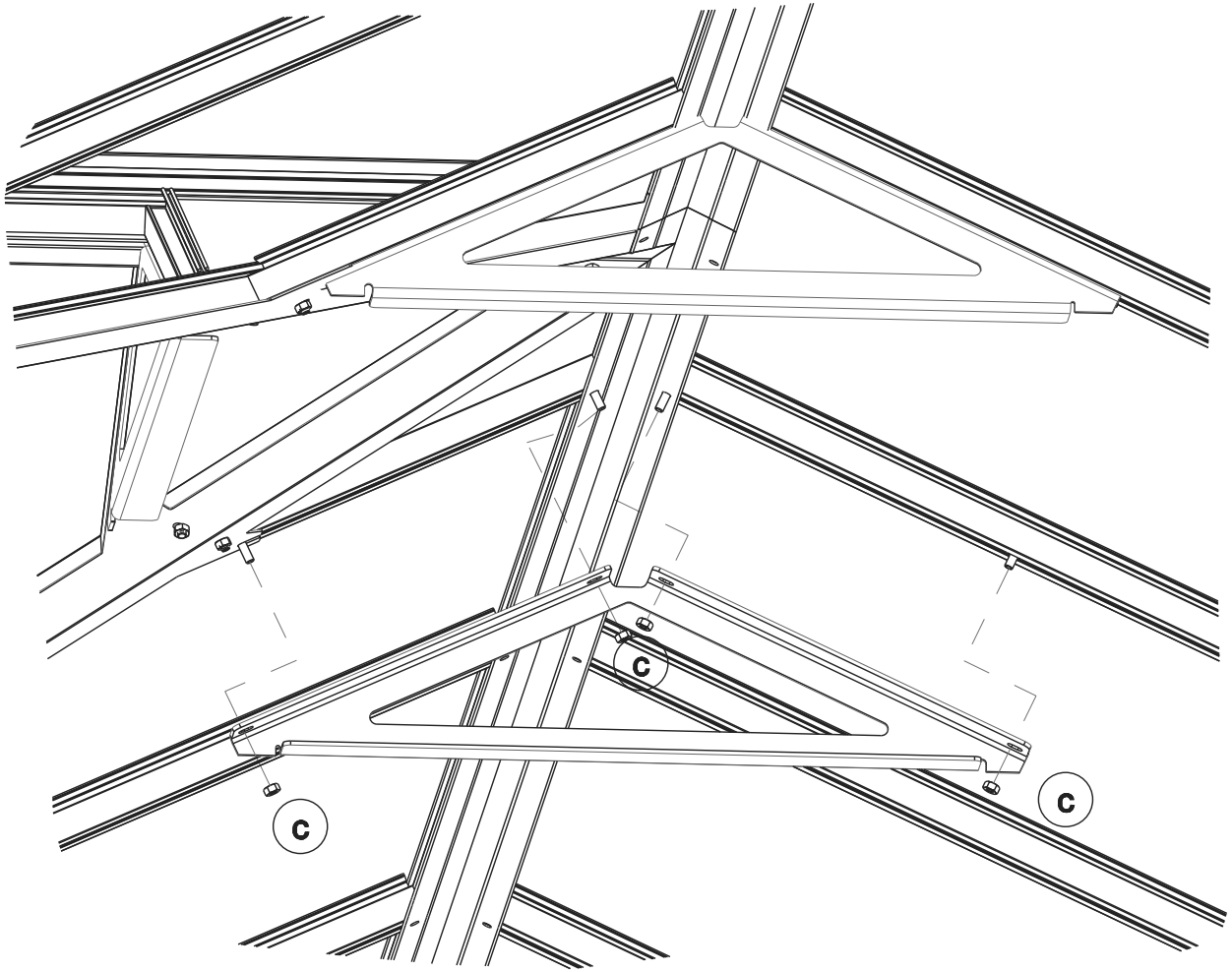
C
C
C

Mount the reinforcement triangle where the dots are located (see drawing).

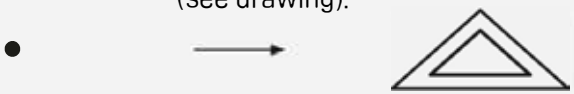

Use the pre-installed bolts (M6x10) to mount the reinforcement triangles!
see P. 16 to install the stop bolts.

Hélène

5x 

① Connect SIDE + ROOF with cover plate reinforcement 800827

After mounting the bolts use the plastic impression caps to close the provided bolt holes.



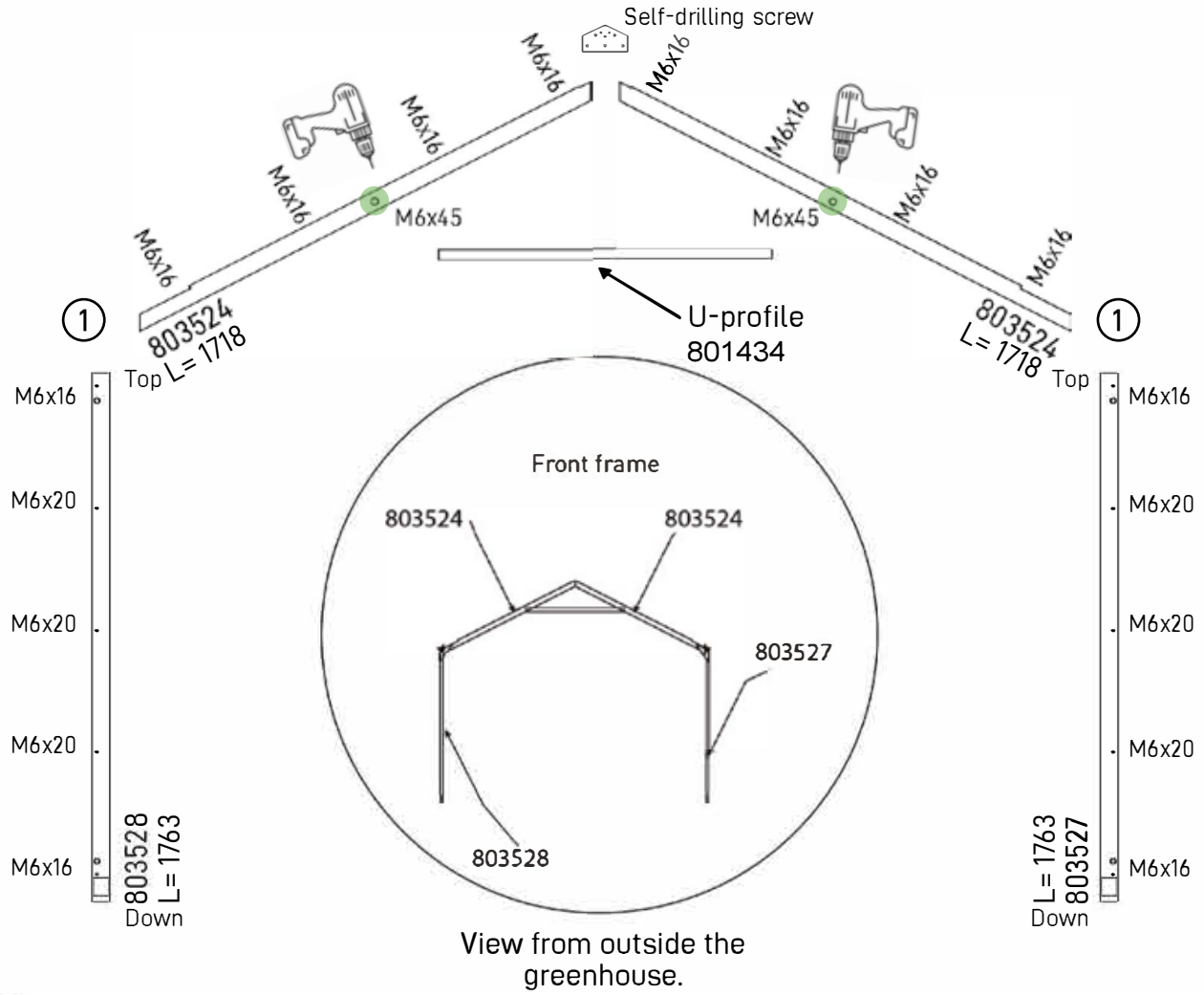

View from outside the greenhouse.

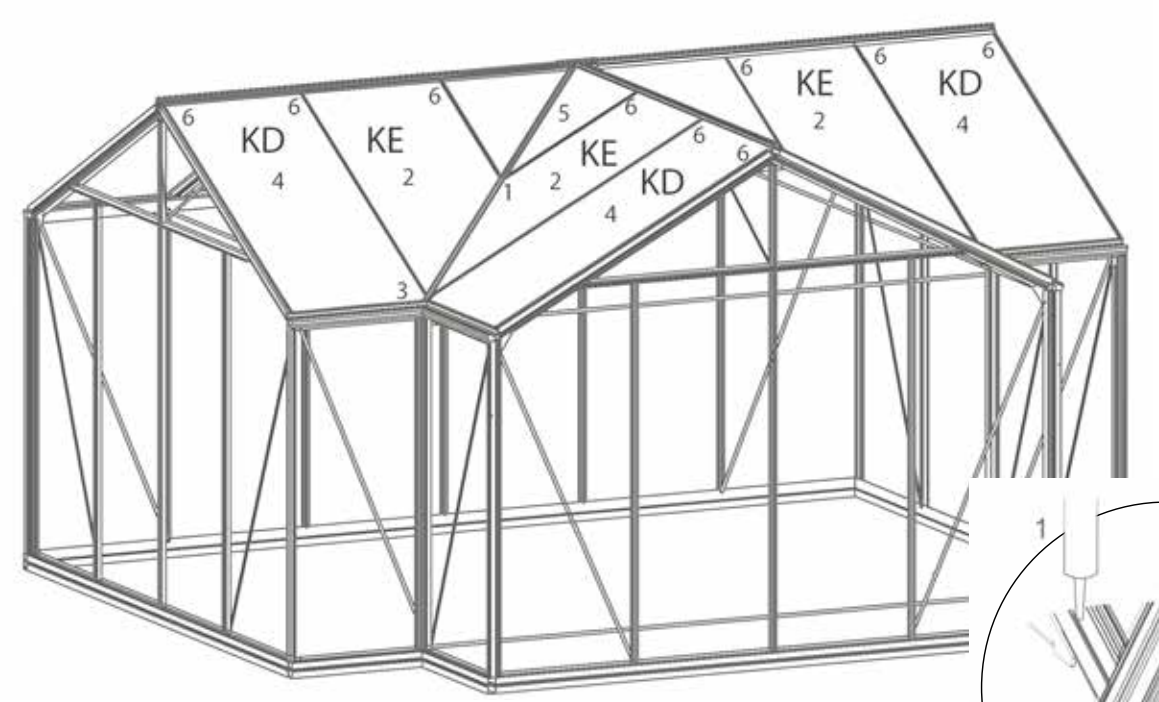

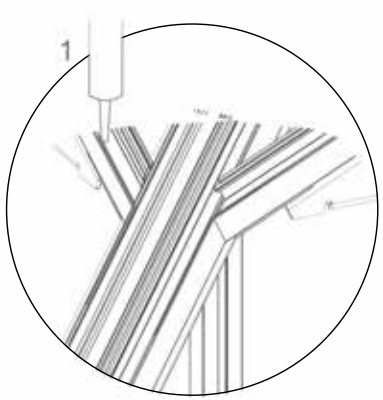

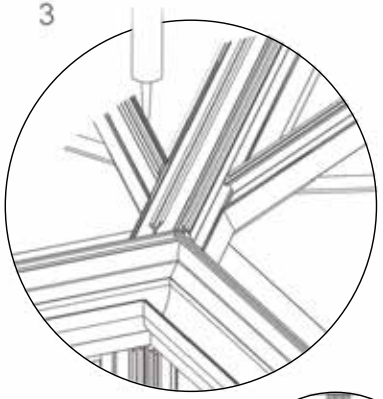

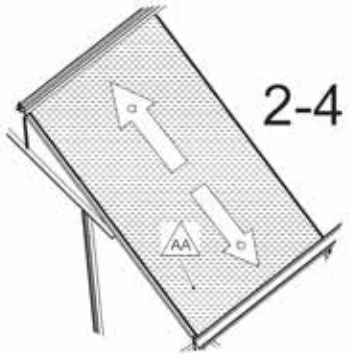

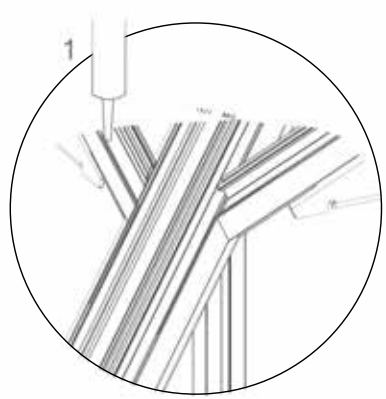

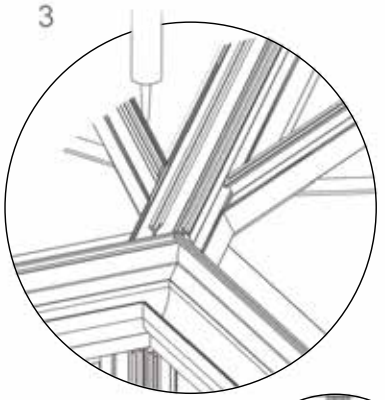

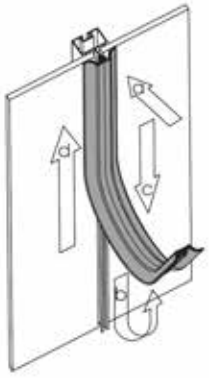

5
6

5-6

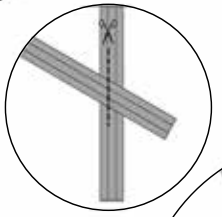

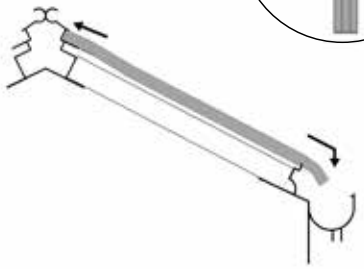

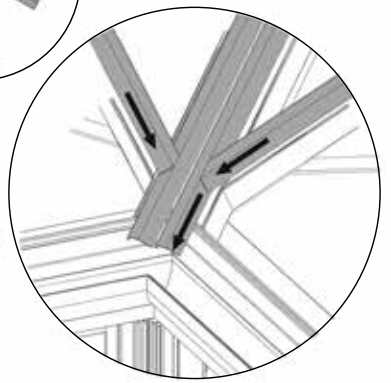

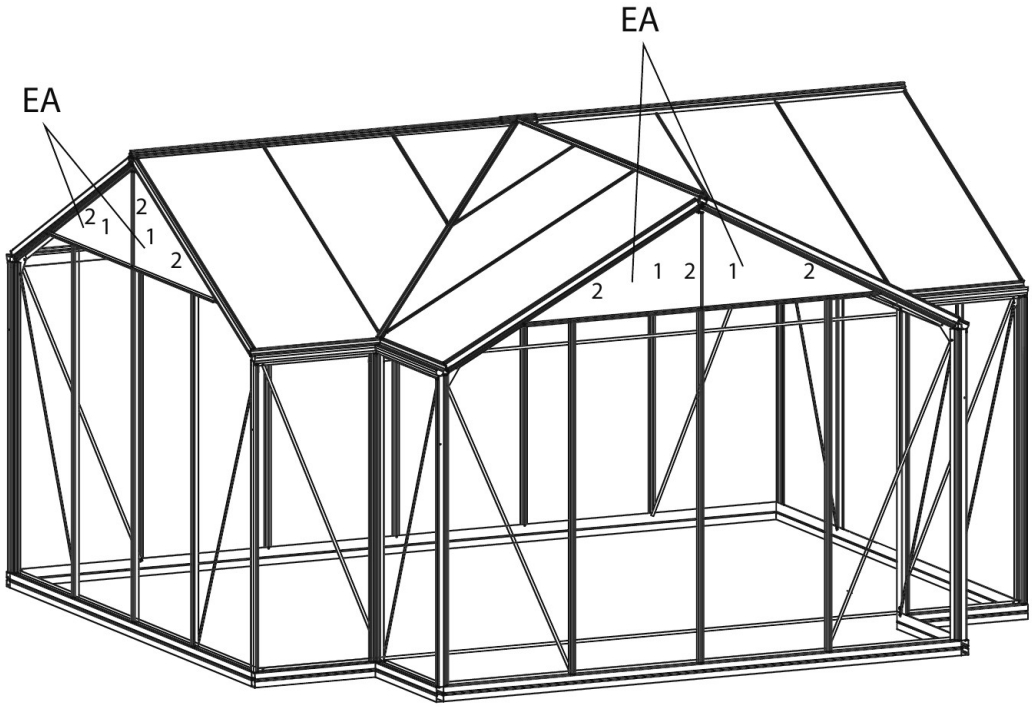
EA
EA
2
1
2
1
2
2
1
2
1
2

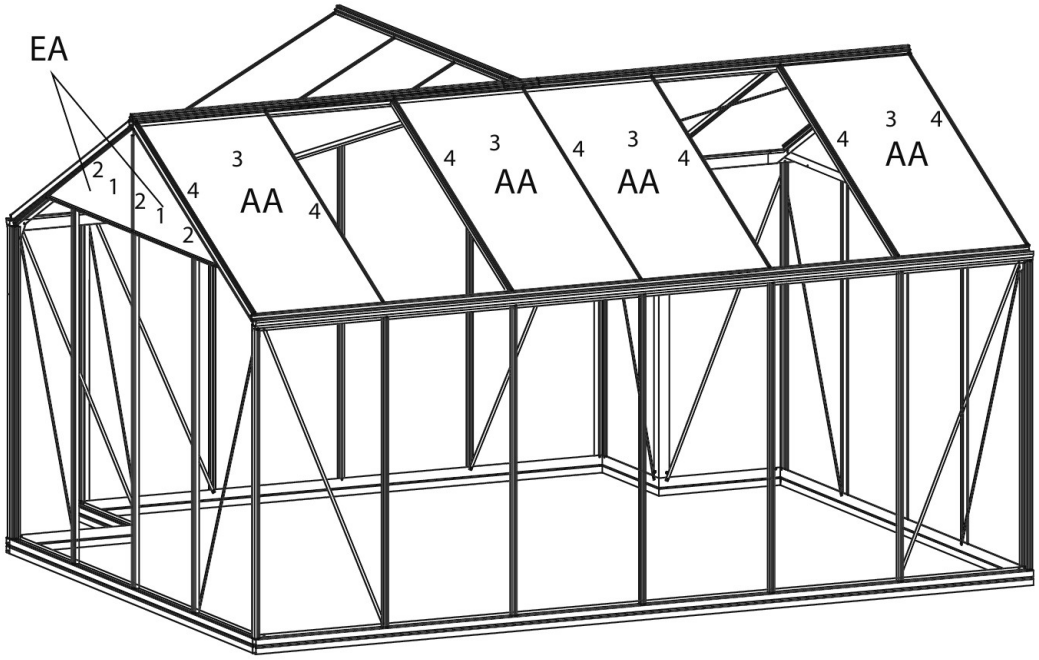
EA
2
1
2
1
2
3
4
AA
4
3
4
AA
4
3
4
AA
4
3
4
AA

2x

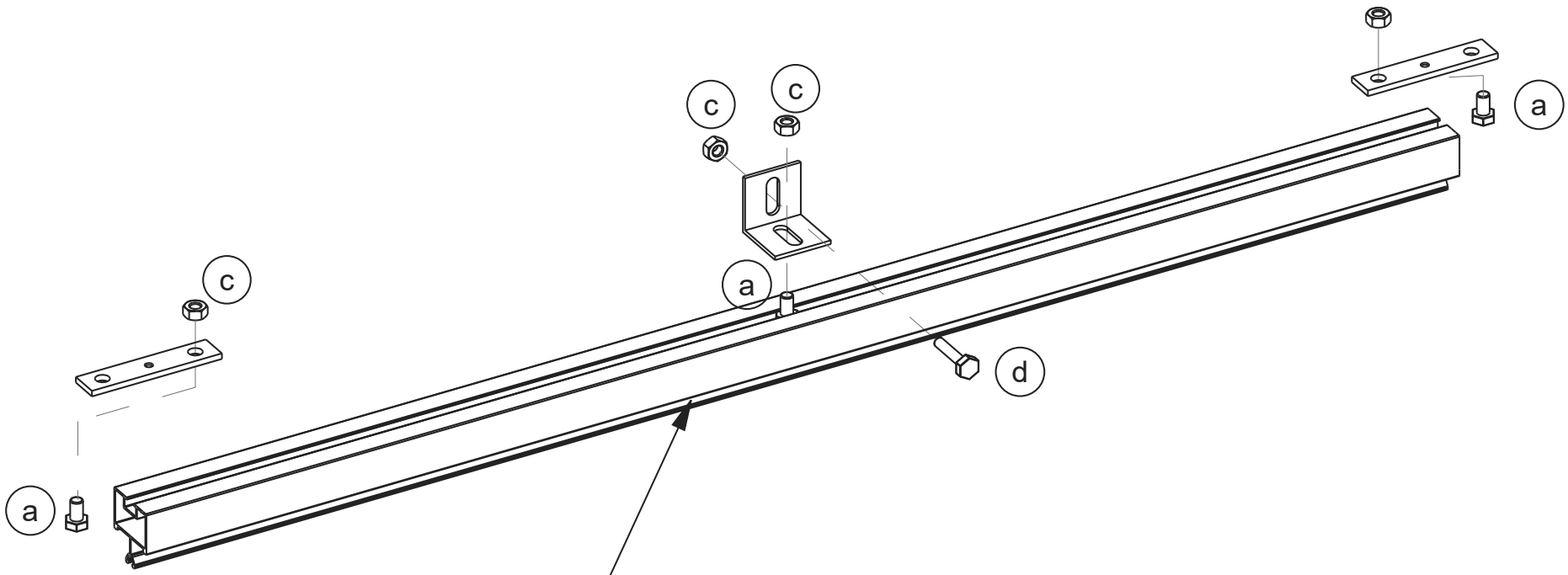

DIN933 M6x10	DIN933 M6x25	DIN934 M6
a 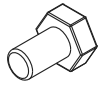	d 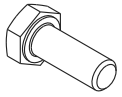	c 

Let op:
Eerst ruiten EA plaatsen!
Attention:
D'abord monter les vitres EA!
Attention:
Put first windows EA!
Attention:
Setzen sie erst die Scheiben EA!

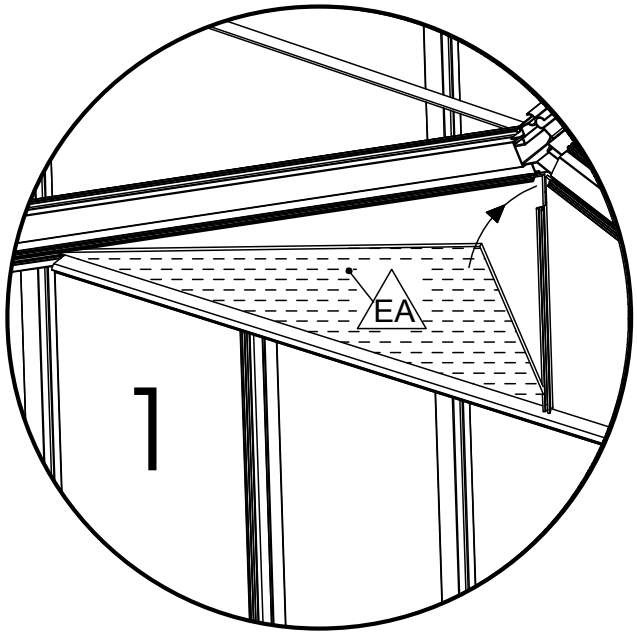

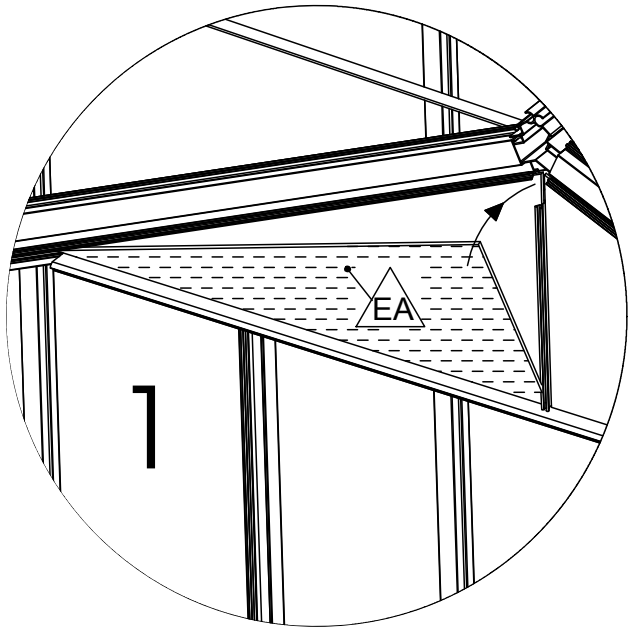

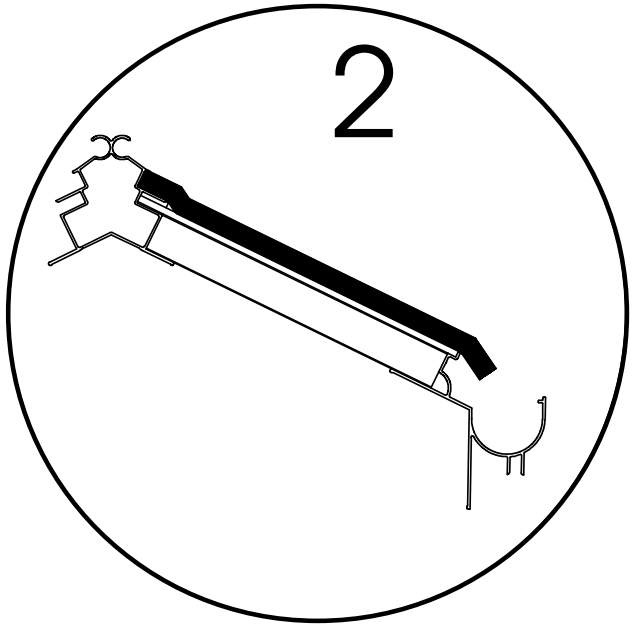

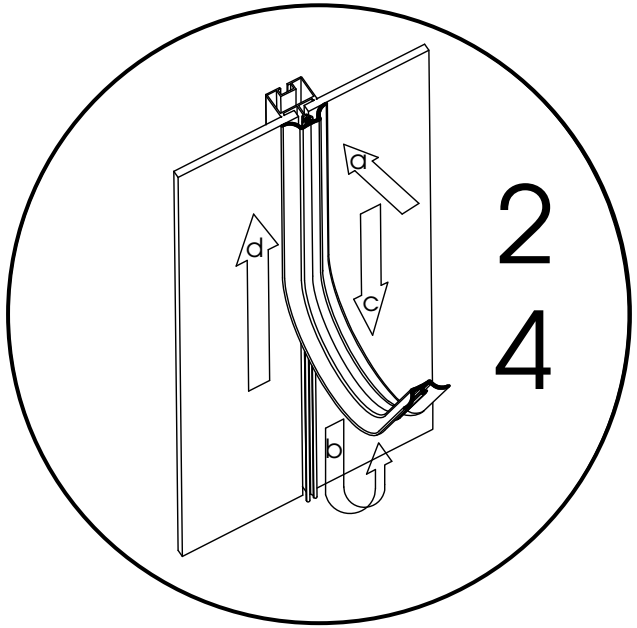

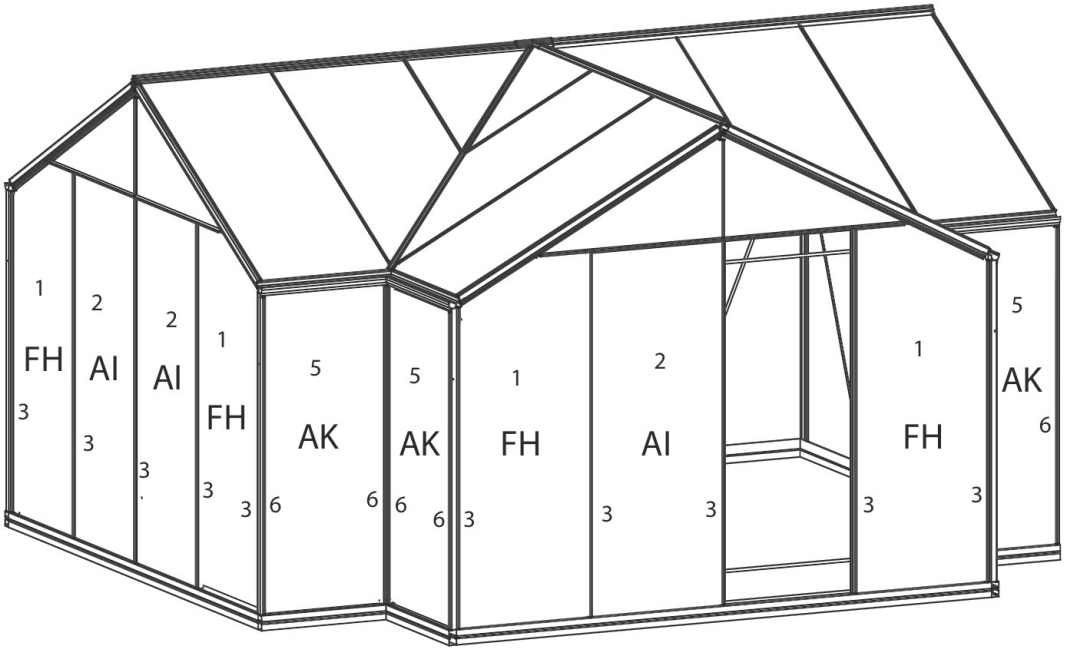
1
FH
3
2
AI
3
2
AI
3
1
FH
3
3
6
5
AK
6
5
AK
6
6
1
FH
3
3
2
AI
3
3
1
FH
3
3
5
AK
6

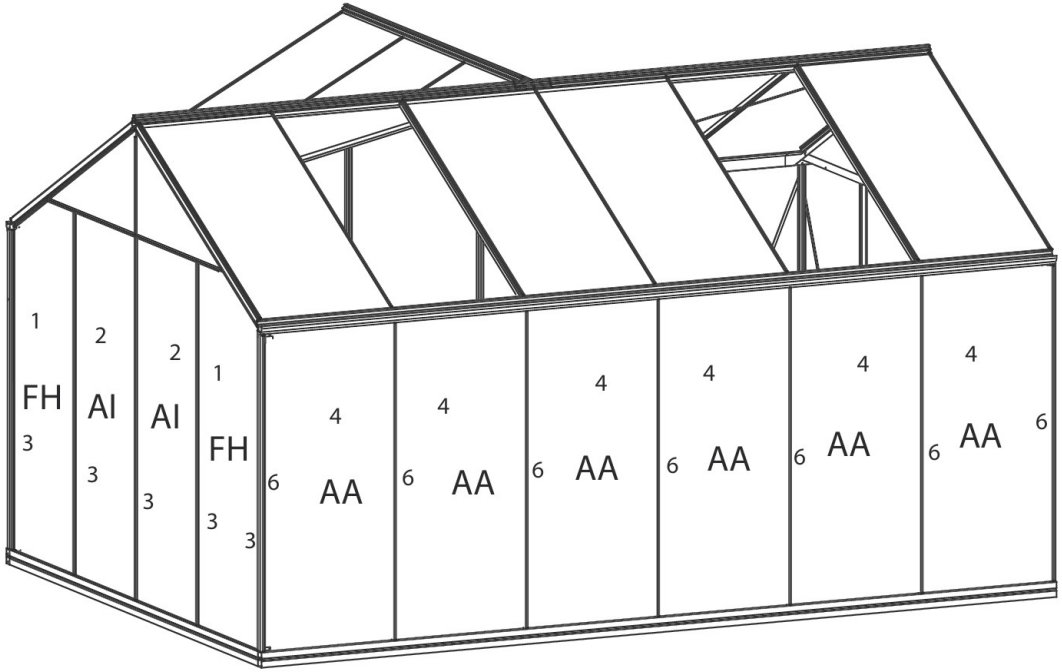
1
FH
3
2
AI
3
2
AI
3
1
FH
3
3
6
4
AA
6
4
AA
6
4
AA
6
4
AA
6
4
AA
6
4
AA
6

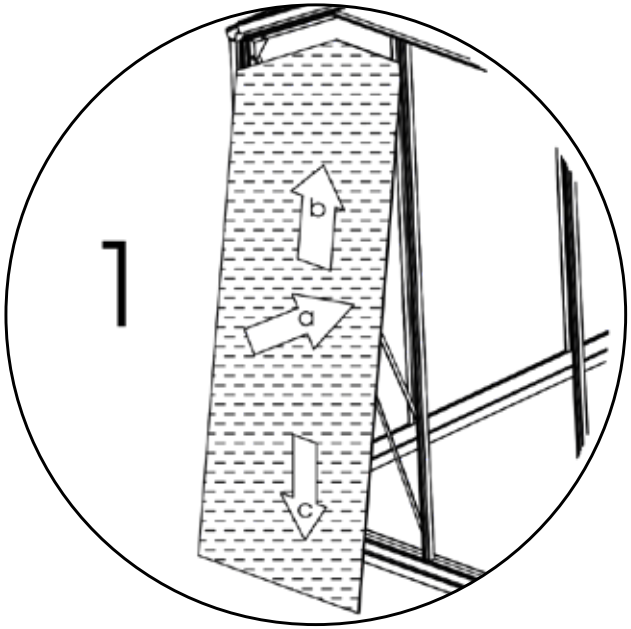
1
b
a
c

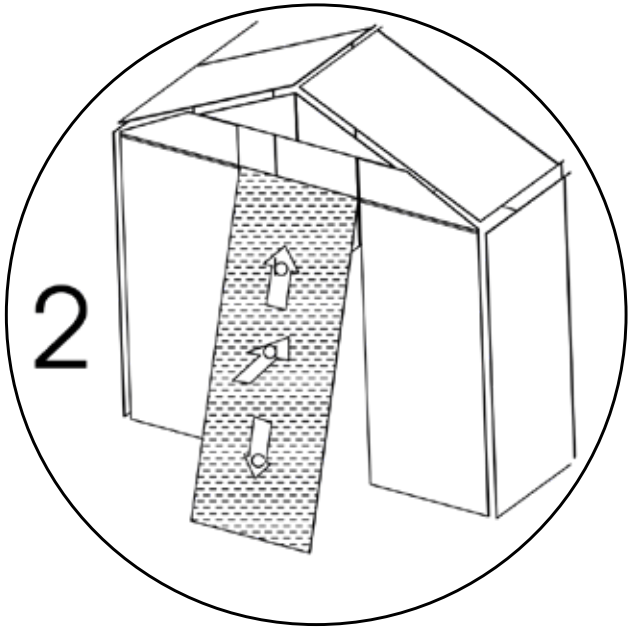
2
b
a
c

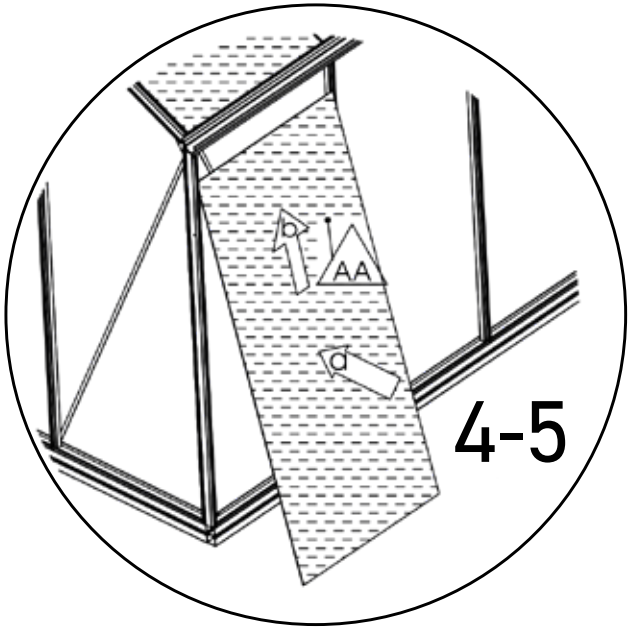
b
AA
d
4-5

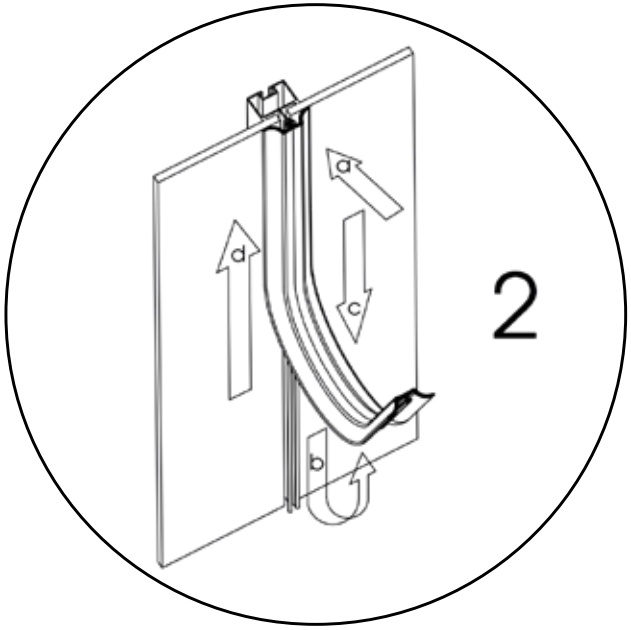
a
d
c
b
2

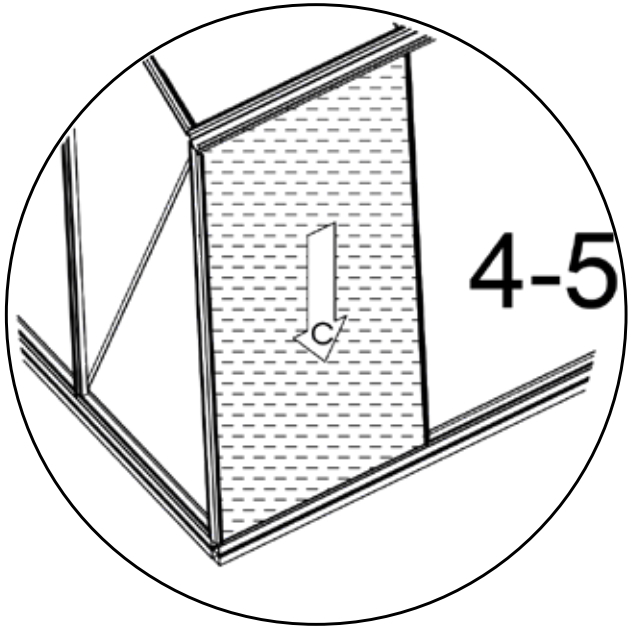
4-5
c

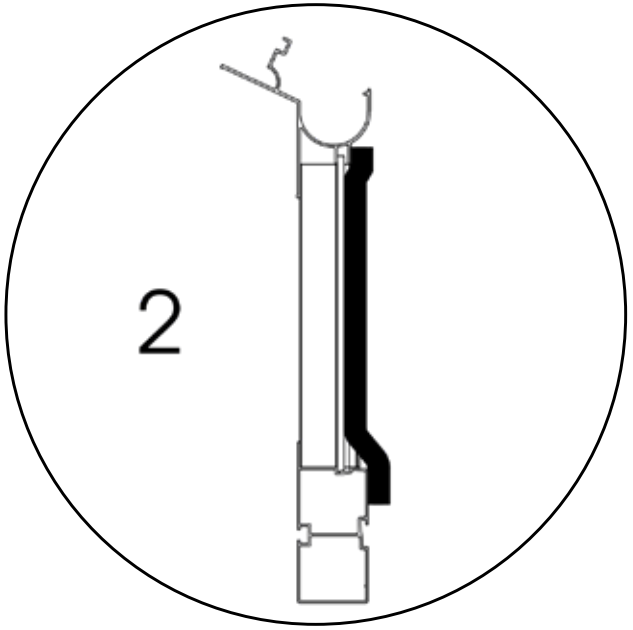
2

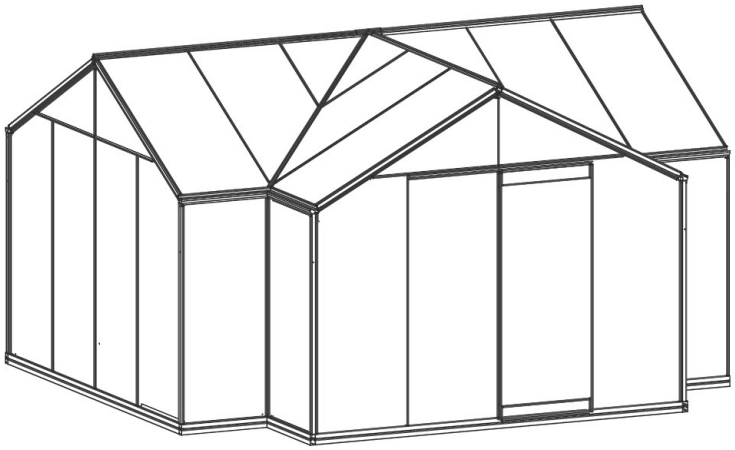

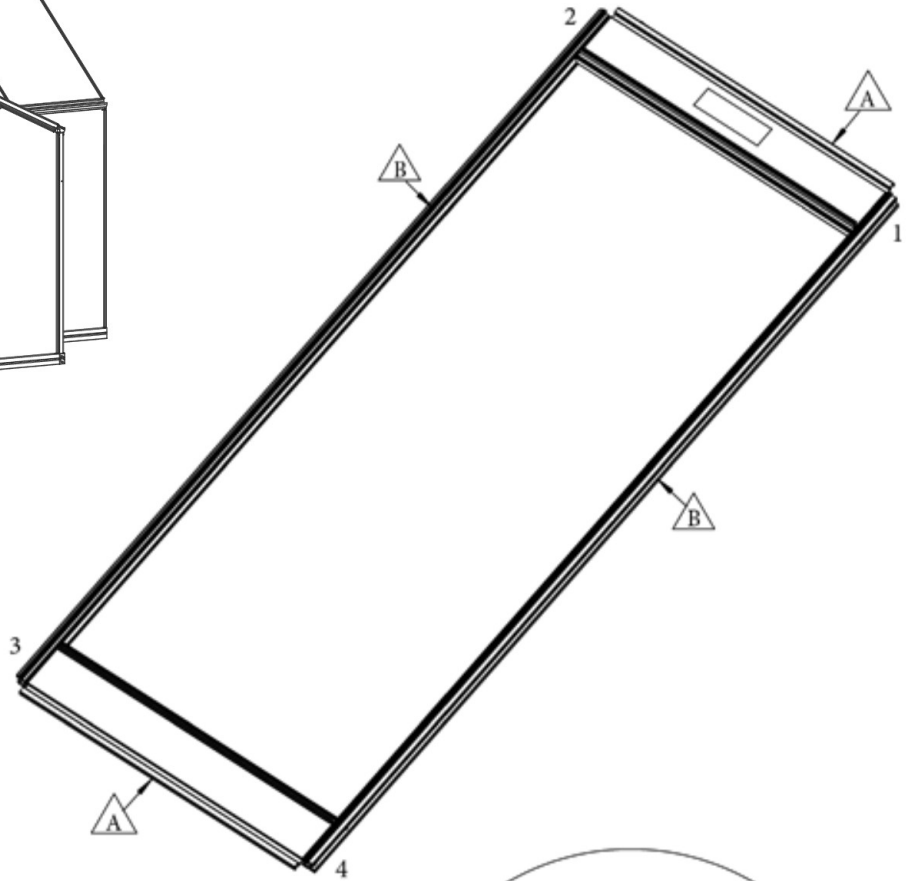

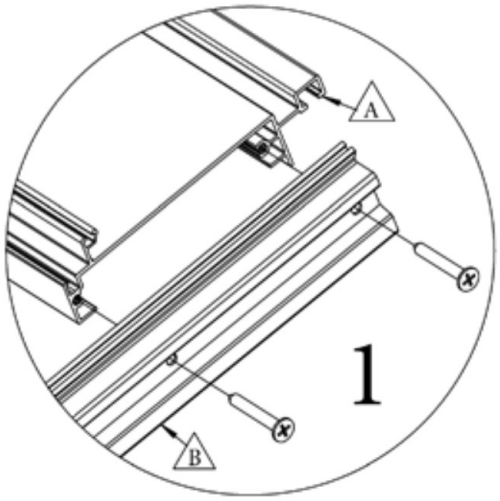

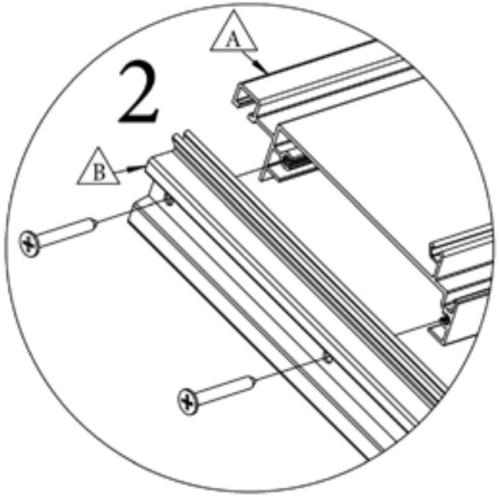

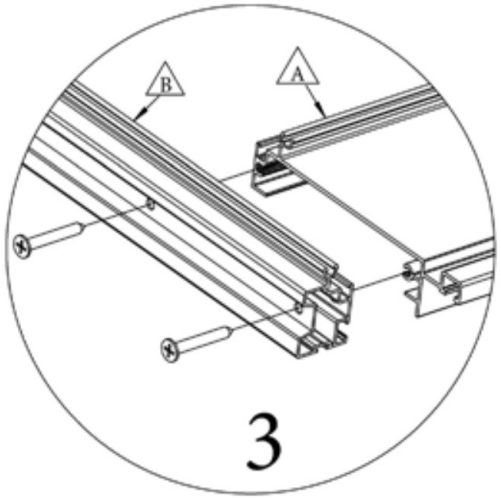

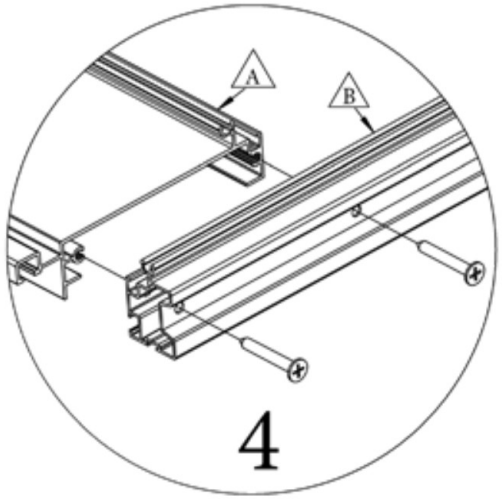

OPTIONAL barrier-free door:

For the installation of a barrier-free door, see the specific manual!

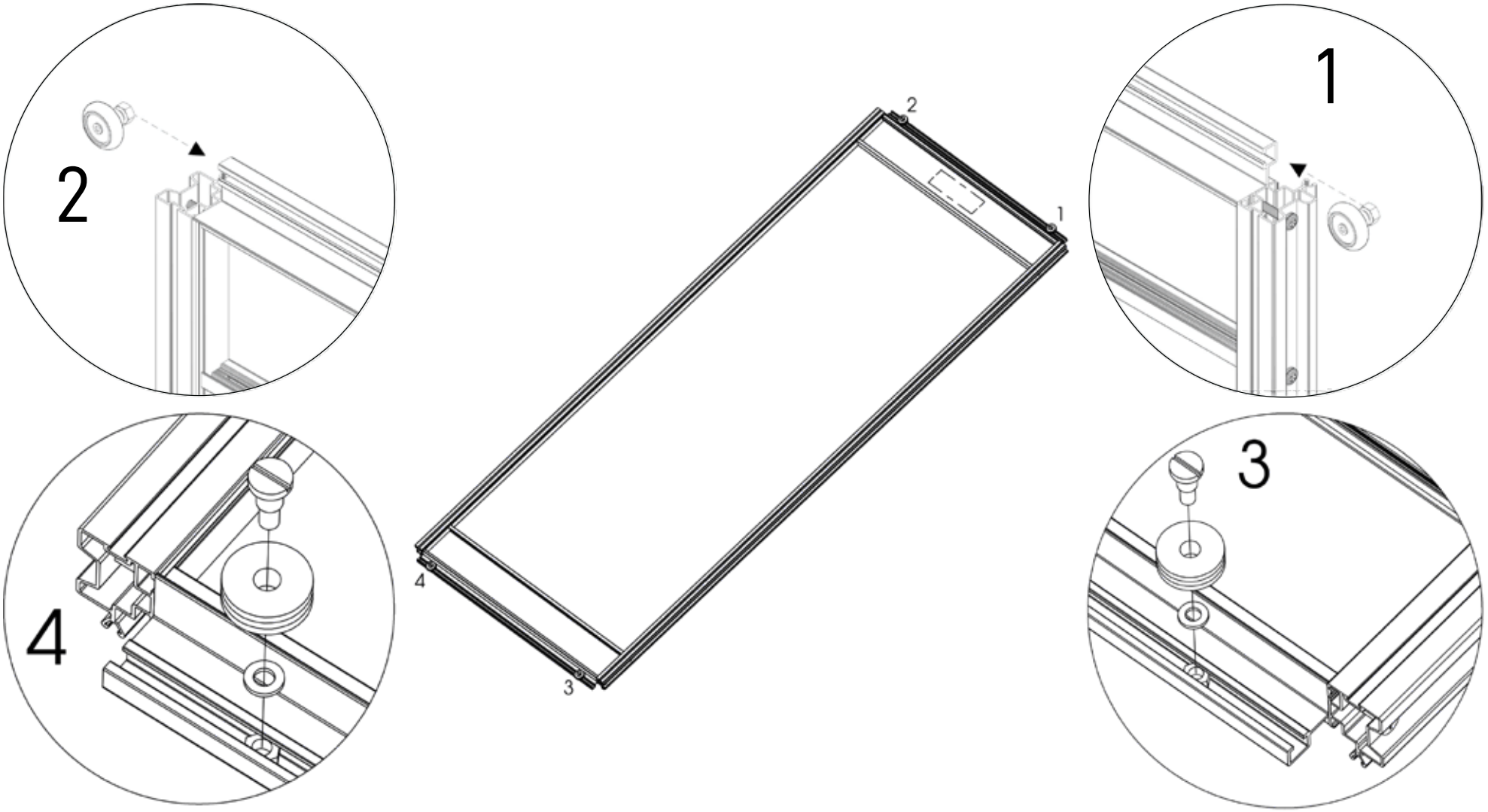
2
1
4
3
2
1
4
3

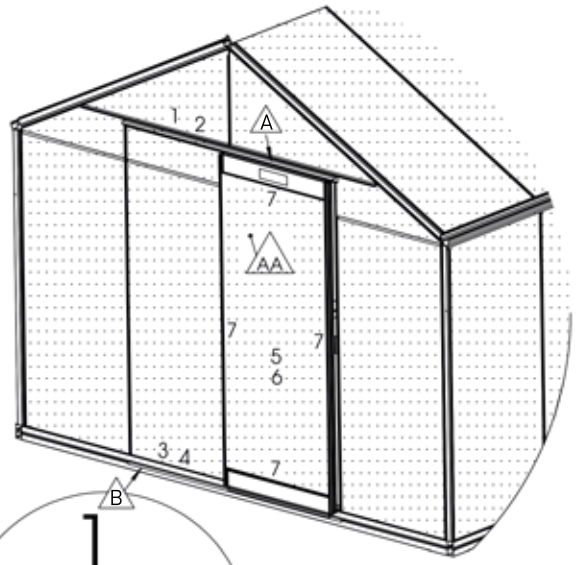

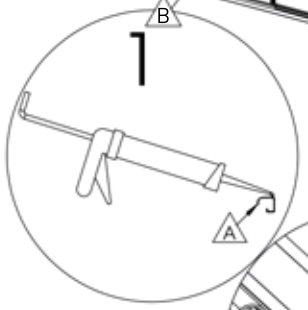

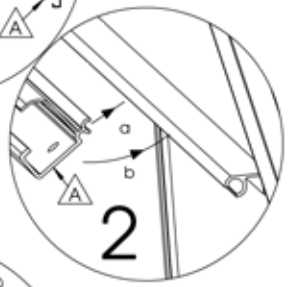





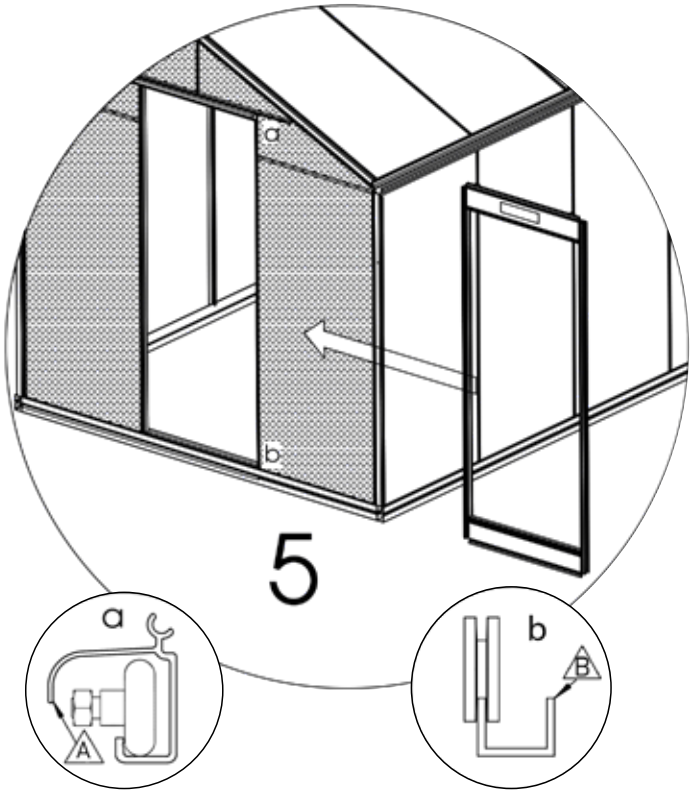

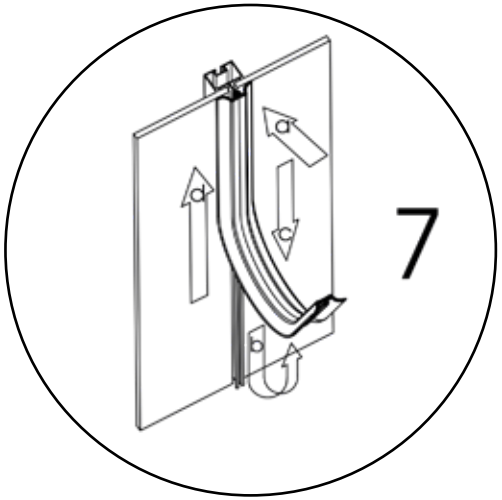

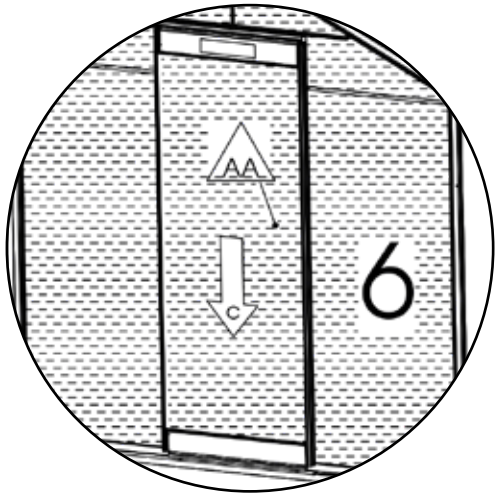



Nr.	L(mm)	Qty.	Fig.
A	1485	1	
B	1493	1	
AA	1650x730	1	

Instructions attachement of door handles

Instructies aanbrengen handvaten / Instructions pour installer poignées

De instructies voor het aanbrengen van het handvat op de glazen deur dienen consequent, stap voor stap uitgevoerd te worden zoals hier aangegeven. Het handvat en systeem van hechting is getest, heeft zijn dienst bewezen bij correct aanbrengen en is reeds vele jaren een standaard onderdeel van de serre.

ACD geeft geen enkele gratis vervanging van het handvat indien deze alsnog zou loskomen van het deurglas.

Les instructions pour l'application des poignées sur la porte en verre doivent être effectuées de manière cohérente, comme indiqué ici. Les poignées et le système d'adhérence ont été testés et ont prouvé leur utilité lorsqu'ils sont appliqués correctement et font partie intégrante de la serre depuis de nombreuses années.

ACD ne fournit pas de remplacement gratuit des poignées si elles venaient toujours à se détacher de la vitre de la porte.

The instructions for applying the handles to the glass door must be carried out consistently step by step as indicated here. The handles and system of adhesion has been tested, has proven its usefulness when applied correctly and has been a standard part of the greenhouse for many years.

ACD does not provide any free replacement of the handles if it should still come loose from the door glass.

WARNING

Enkel kleven in:
- Droge, niet vochtige omgeving
- Stofvrije zone
- Temperatuur 15 - 25°C

Il faut coller:
- Environnement sec et non humide
- Zone sans poussière
- Température 15 - 25°C

Only stick in:
- Dry, non-humid environment
- Dust-free zone
- Temperature 15 - 25°C

Benodigdheden
- **2x** handvaten
- **1x** primer
- **1x** oppervlaktereiniger
- **2x** kleefstrip
- **1x** sjabloon (knip uit)

Les nécessités
- **2x** poignées
- **1x** amorce
- **1x** nettoyant de surface
- **2x** bande adhésive
- **1x** gabarit (découpé)

Necessities
- **2x** handles
- **1x** primer
- **1x** surface cleaner
- **2x** adhesive strip
- **1x** template (cut out)

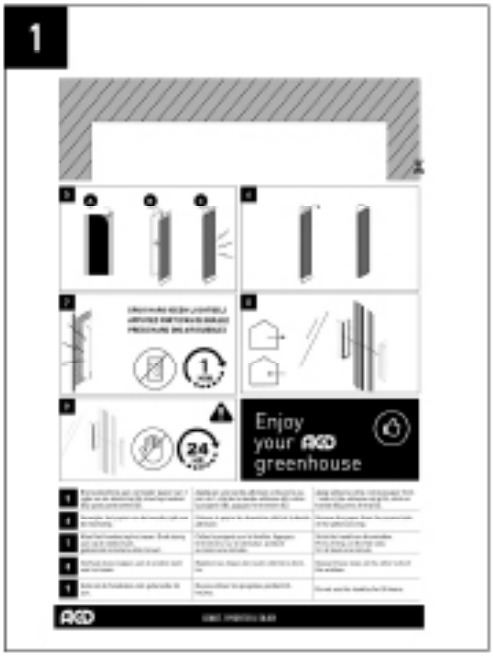

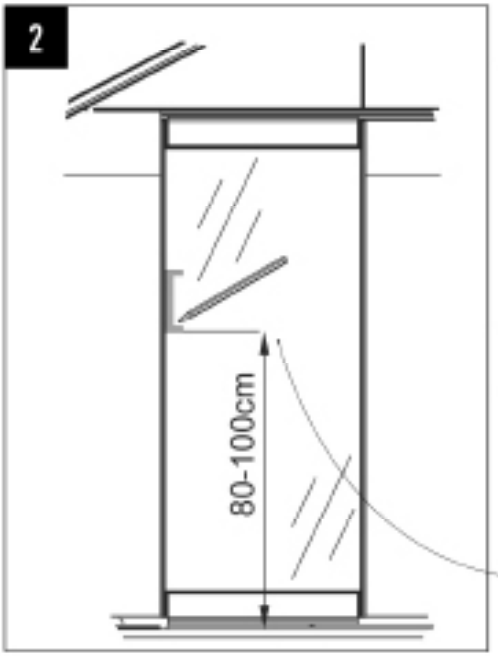

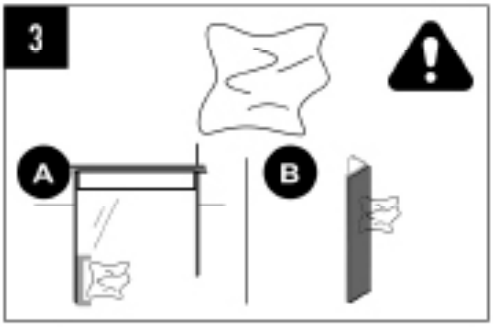

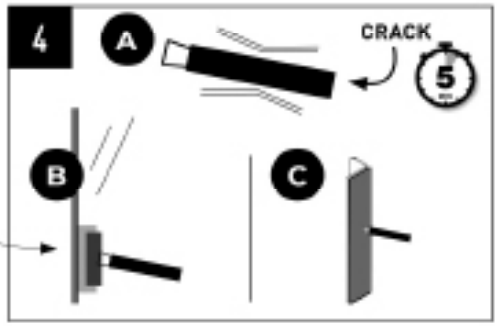

1	Knip het sjabloon op de achterkant van deze pagina uit.	Découpez le gabarit au dos de cette page.	Cut out the template on the back of this page.	
2	Meet de hoogte van gewenste positie van het handvat (tussen 80-100 cm vanaf de ondergrond)	Mesurer la hauteur de la position souhaitée de la poignées (entre 80-100 cm de la surface).	Measure the height of the desired position of the handles (between 80-100 cm from the surface).	
3	Ontvet het glas (A) en het handvat (B) met de oppervlaktereiniger.	Dégraissez la vitre (A) et la poignées (B) avec le nettoyant pour surfaces.	Degrease the glass (A) and the handles (B) with the surface cleaner.	
4	Breek de primer (A) en breng het aan op het glas (B) en het handvat (C).	Casser l'apprêt (A) et l'appliquer sur le verre (B) et la poignée (C).	Break the primer (A) and apply it to the glass (B) and the handles (C).	

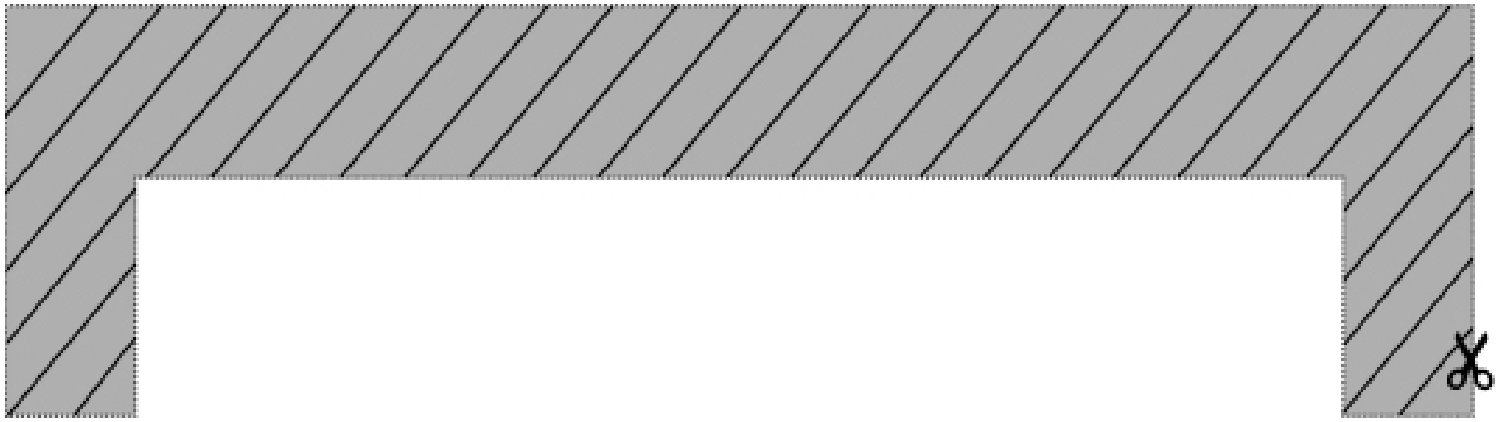

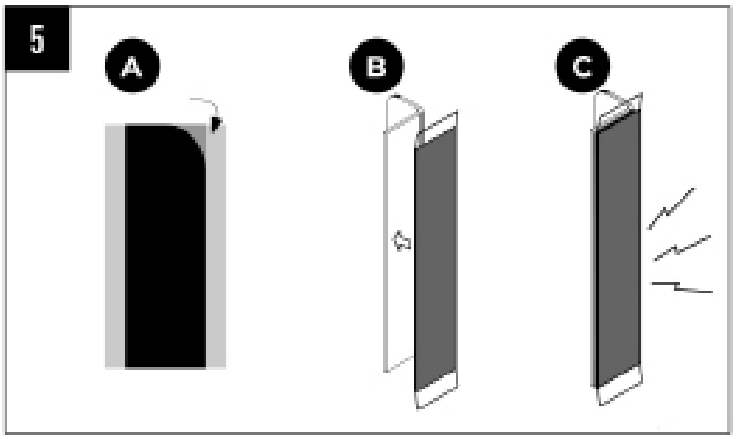

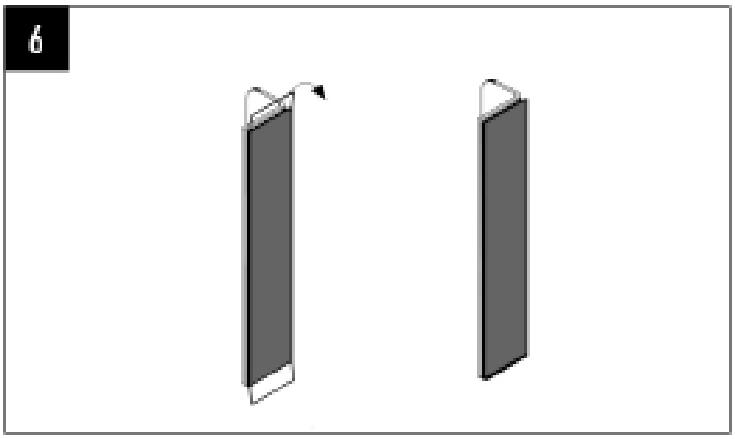



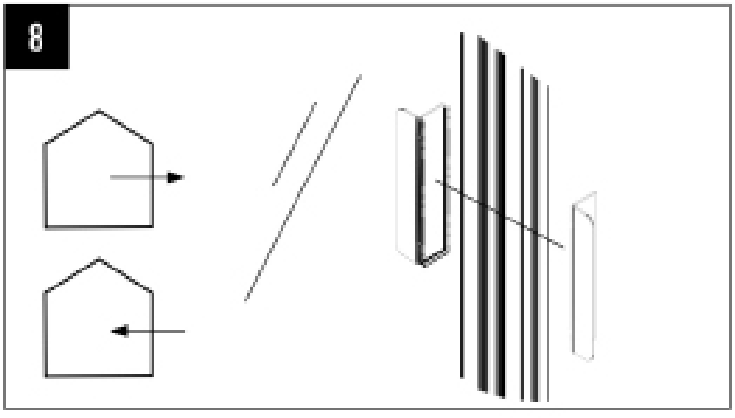

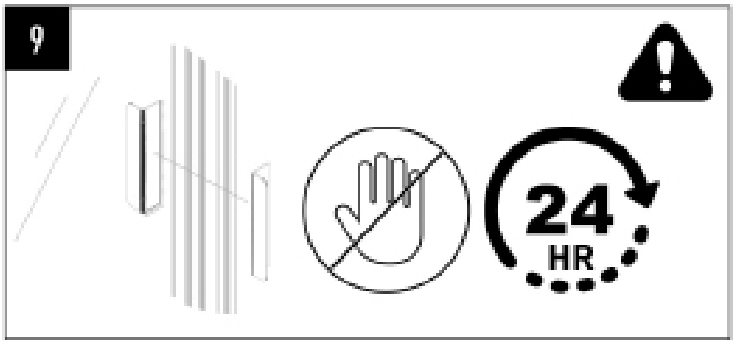



5	Breng kleefstrip aan: verwijder papier van 1 zijde van de kleefstrip (A), kleef op handvat (B), goed aandrukken (C).	Appliquez une bande adhésive: enlevez le papier de 1 côté de la bande adhésive (A), collez la poignée (B), appuyez fermement (C).	Apply adhesive strip: remove paper from 1 side of the adhesive strip (A), stick on handle (B), press firmly (C).
6	Verwijder het papier van de tweede zijde van de kleefstrip.	Enlevez le papier du deuxième côté de la bande adhésive.	Remove the paper from the second side of the adhesive strip.
7	Kleef het handvat op het raam. Druk stevig aan op de vlakke kant, gedurende minstens één minuut.	Collez la poignée sur la fenêtre. Appuyez fermement, sur le côté plat, pendant au moins une minute.	Stick the handle on the window. Press firmly, on the flat side, for at least one minute.
8	Herhaal deze stappen aan de andere kant van het raam.	Répétez ces étapes de l'autre côté de la fenêtre.	Repeat these steps on the other side of the window.
9	Gebruik de handvaten niet gedurende 24 uur.	Ne pas utiliser les poignées pendant 24 heures.	Do not use the handles for 24 hours.

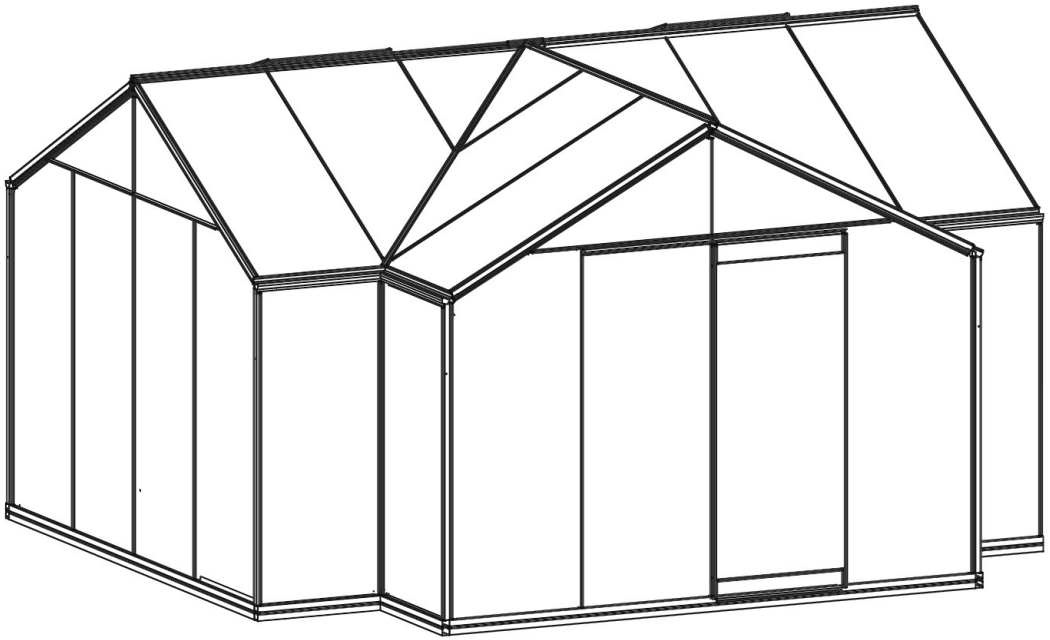

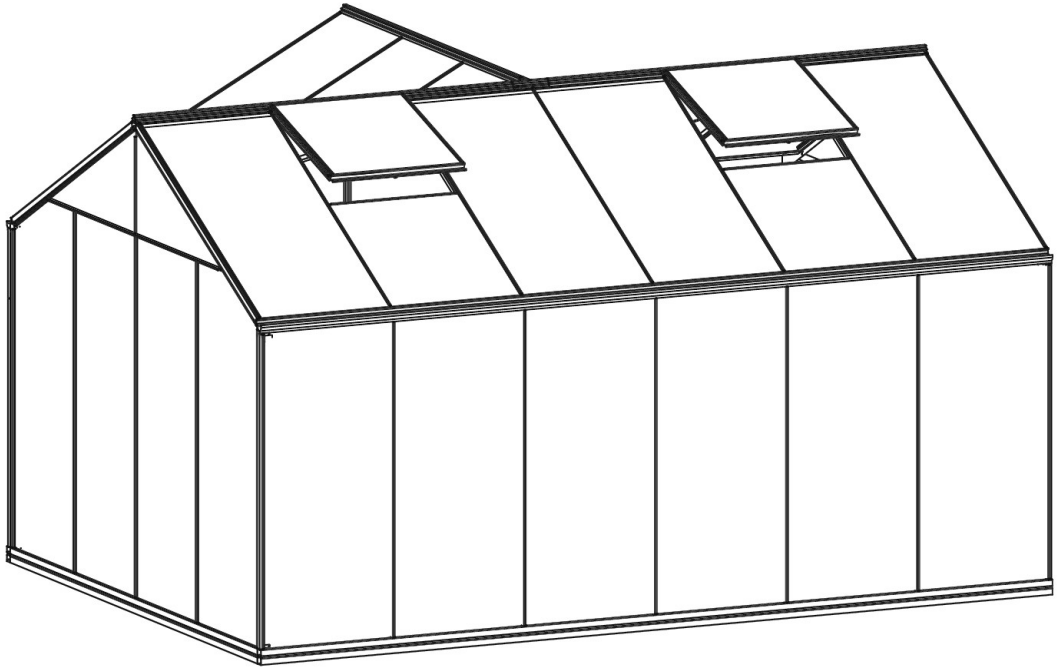

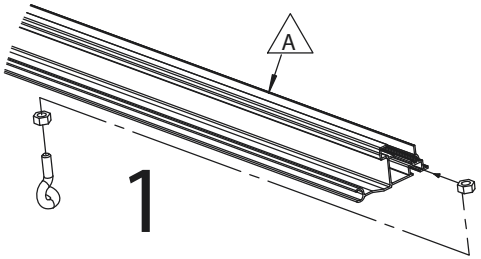

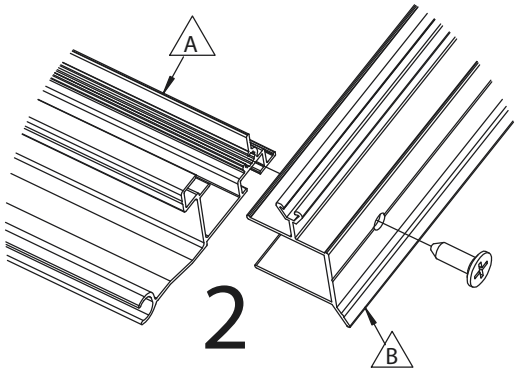

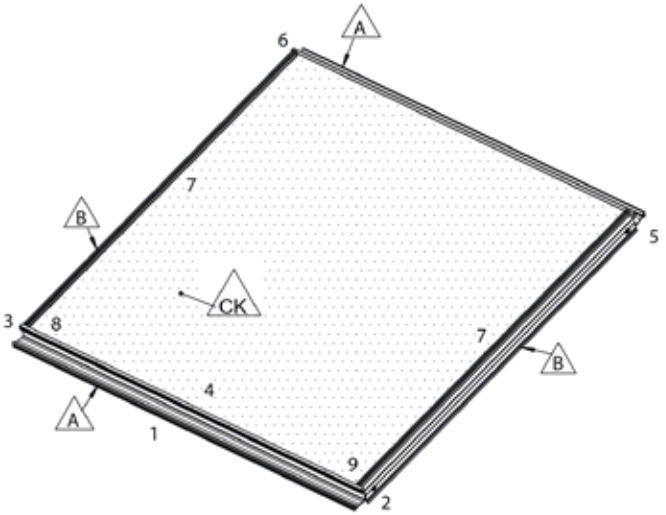

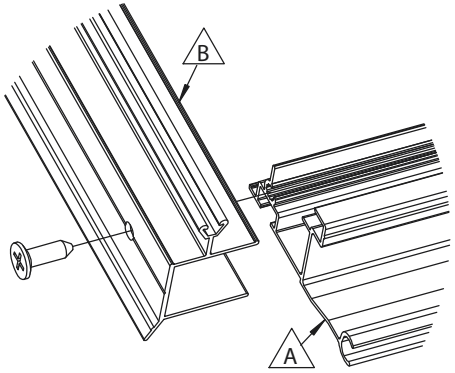

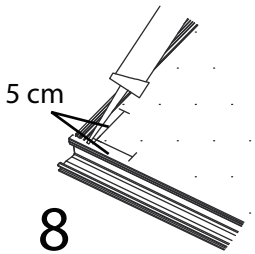

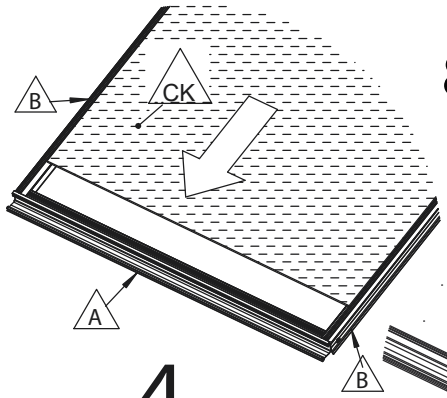

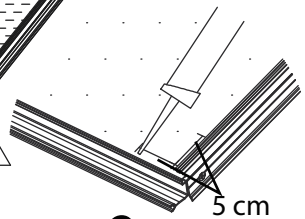

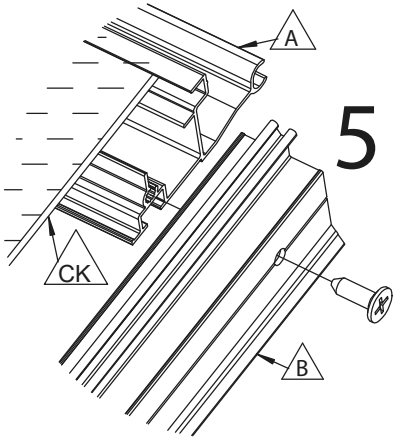

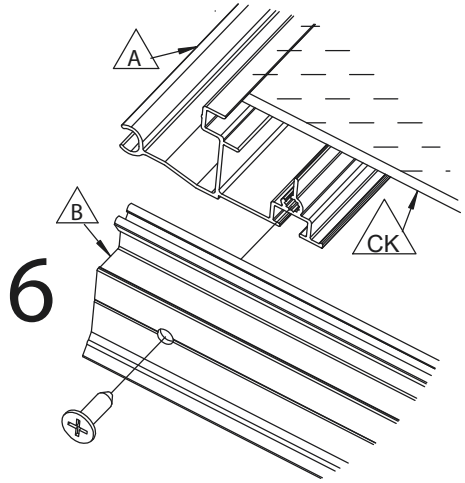

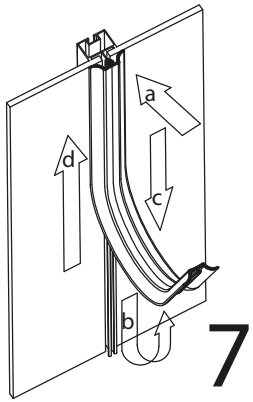

Nr.	L[mm]	Qty.	Fig.
A	758	2	
B	770	2	
CK	780x730	1	

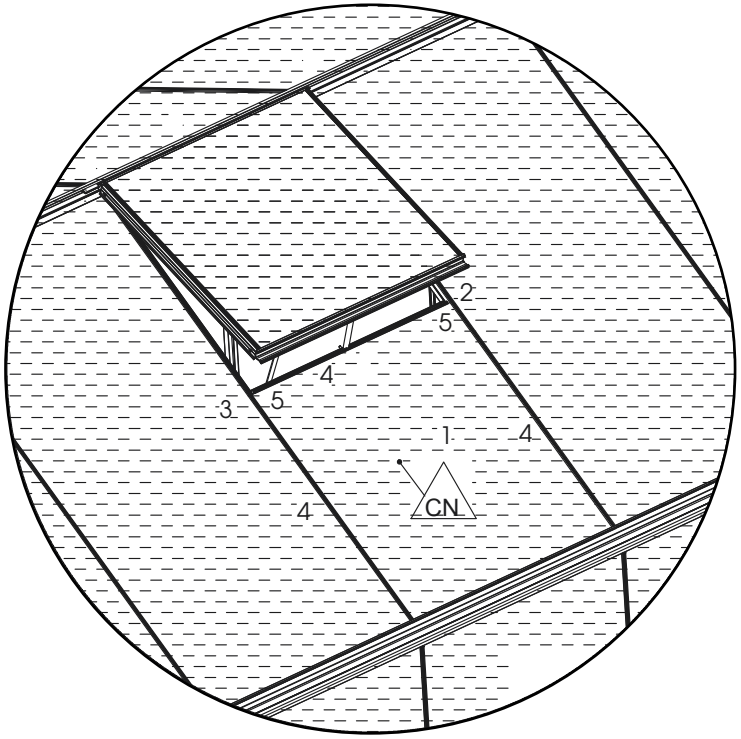

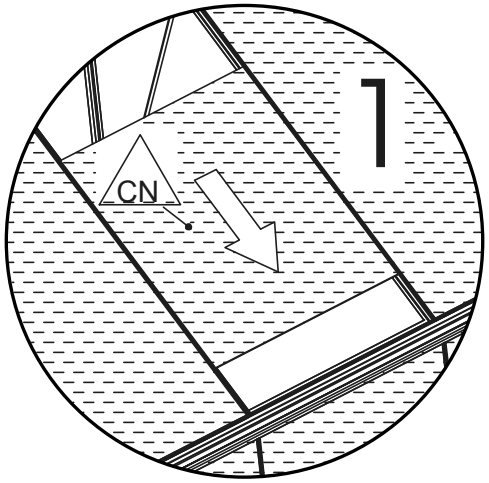

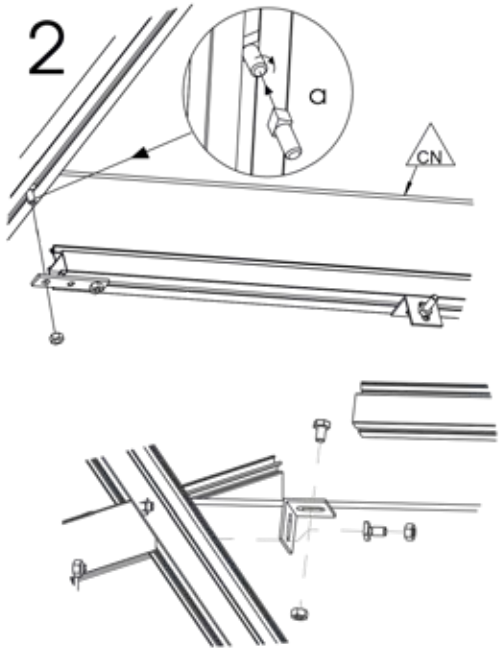

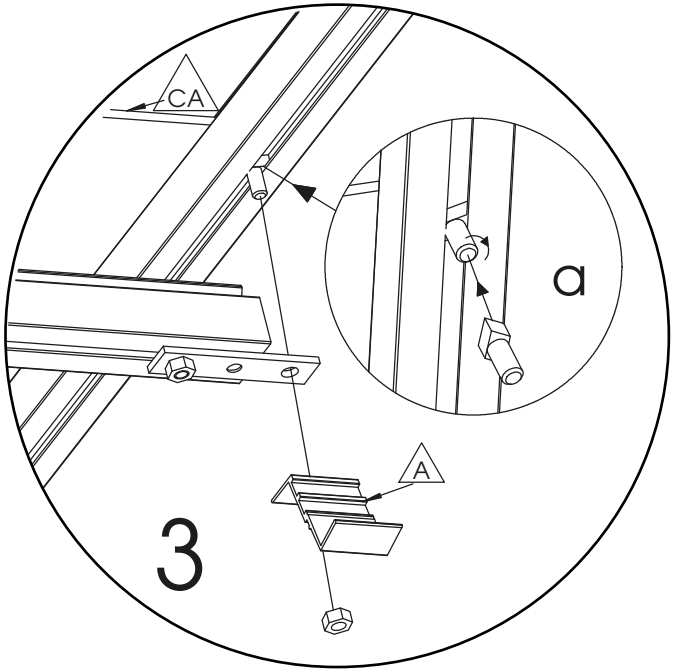

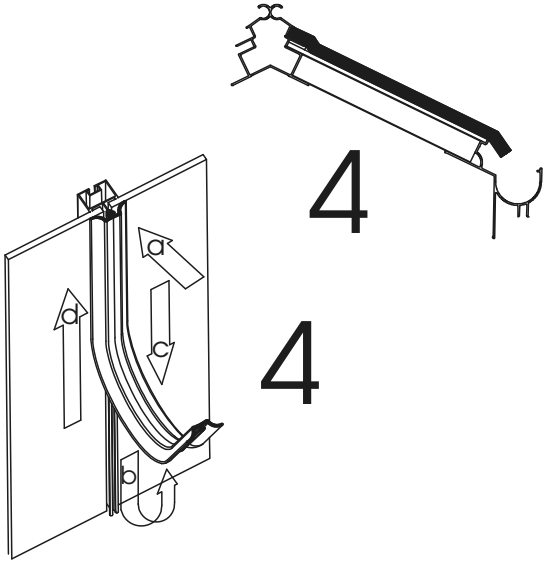

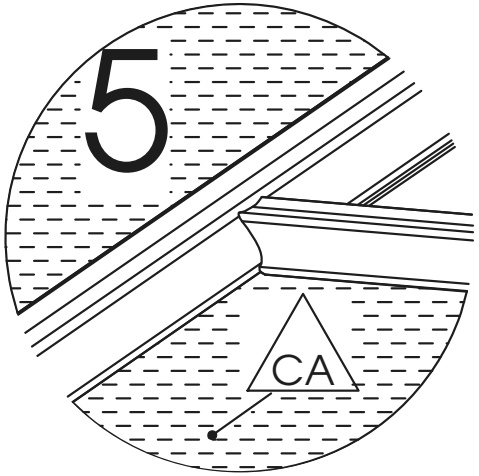

Nr.	L(mm)	Qty.	Fig.
A	30		
CN	870x730		

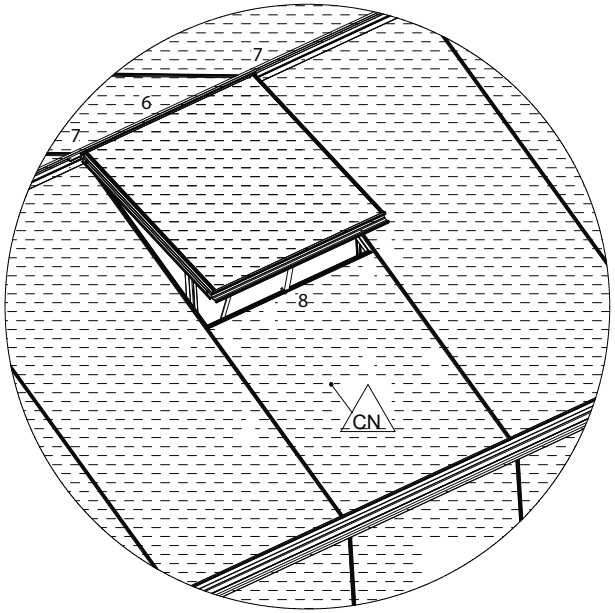

Stukje Rubber (±5cm)
Morceau de caoutchouc (±5cm)
Piece of caoutchouc (±5cm)
Stück Gummi (±5cm)

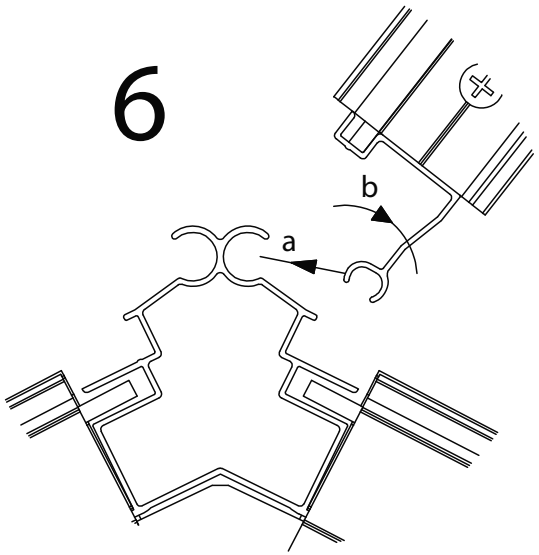

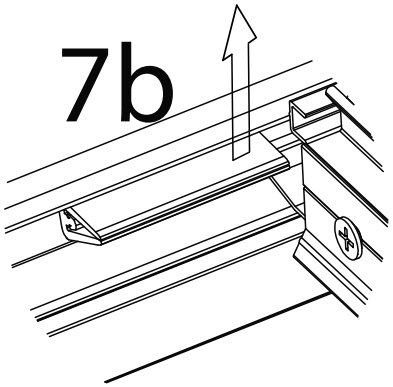

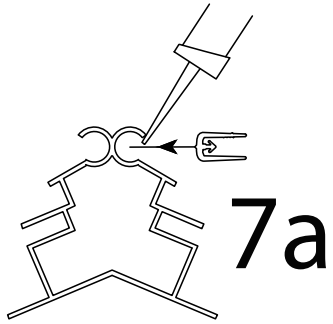

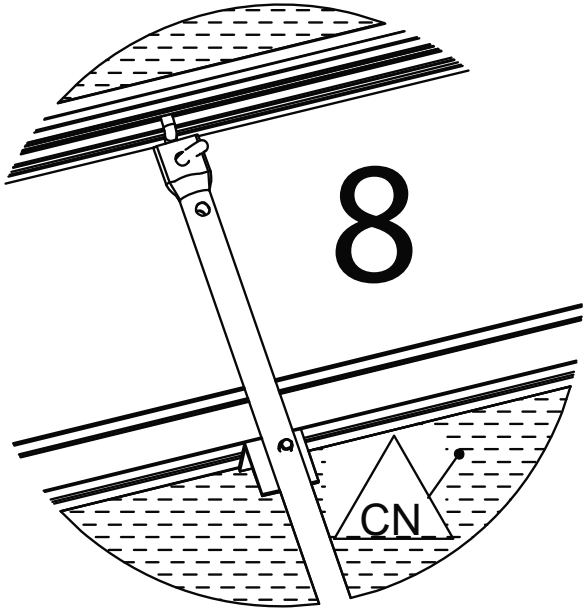

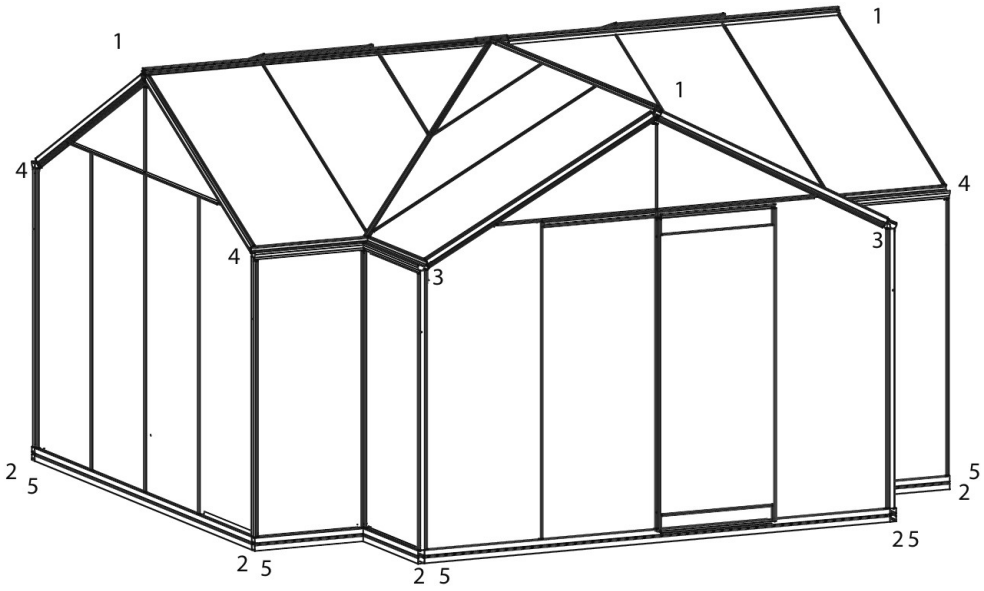
1
1
1
4
4
4
3
3
2 5
2 5
2 5
2 5
2 5

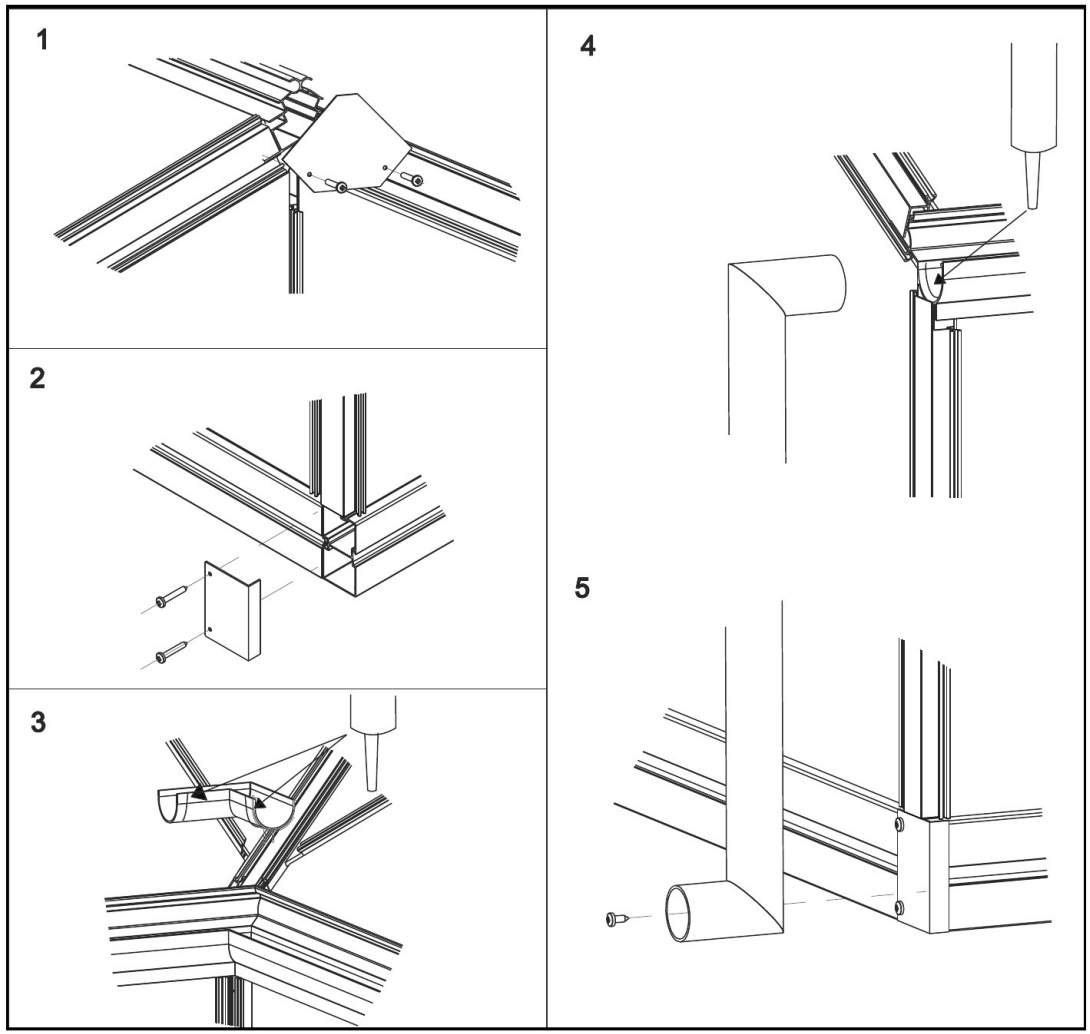
1
2
3
4
5

Houten vloer (optie)
Plancher en bois (optional)

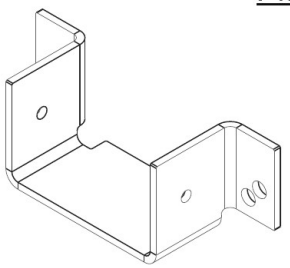

art.nr 804179
Hélène 20x



art.nr 800023
Hélène 40x



art.nr 800033
Hélène 40x



art.nr 800101
Hélène 20x

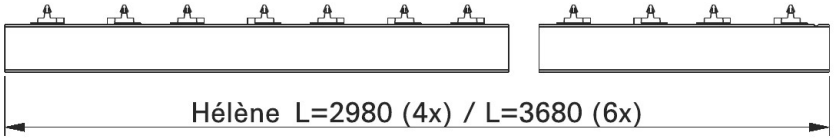

Hélène L=2980 (4x) / L=3680 (6x)



Hélène L=1390 (24x) / L=2960 (29x)

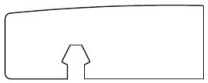

Hélène L=2960 (1x)

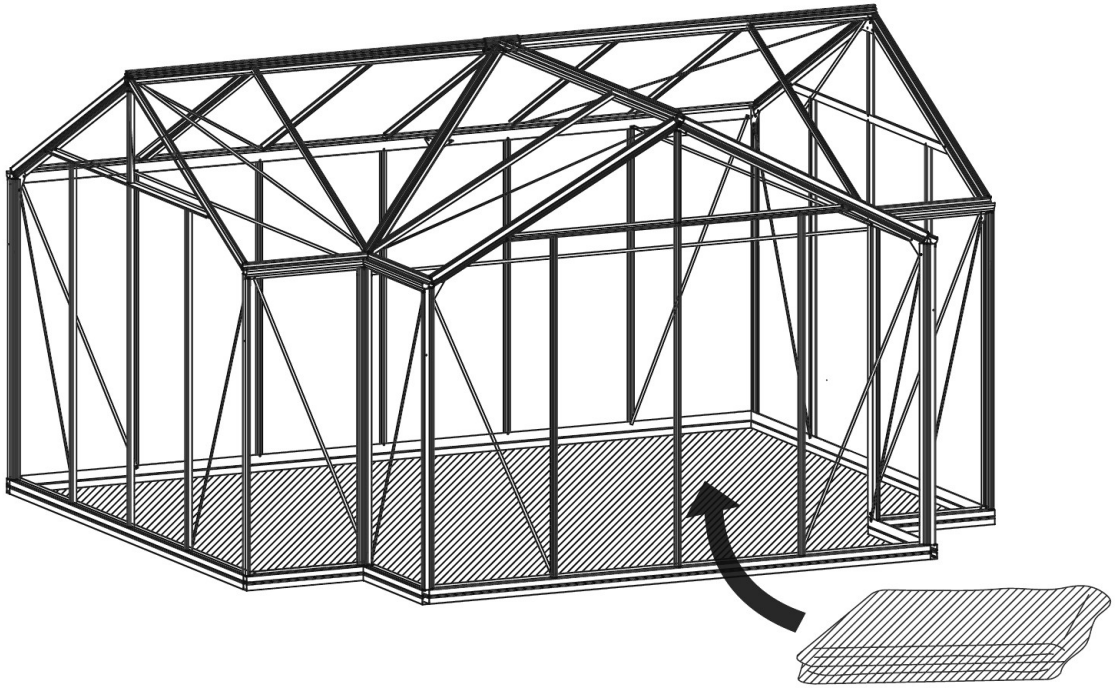

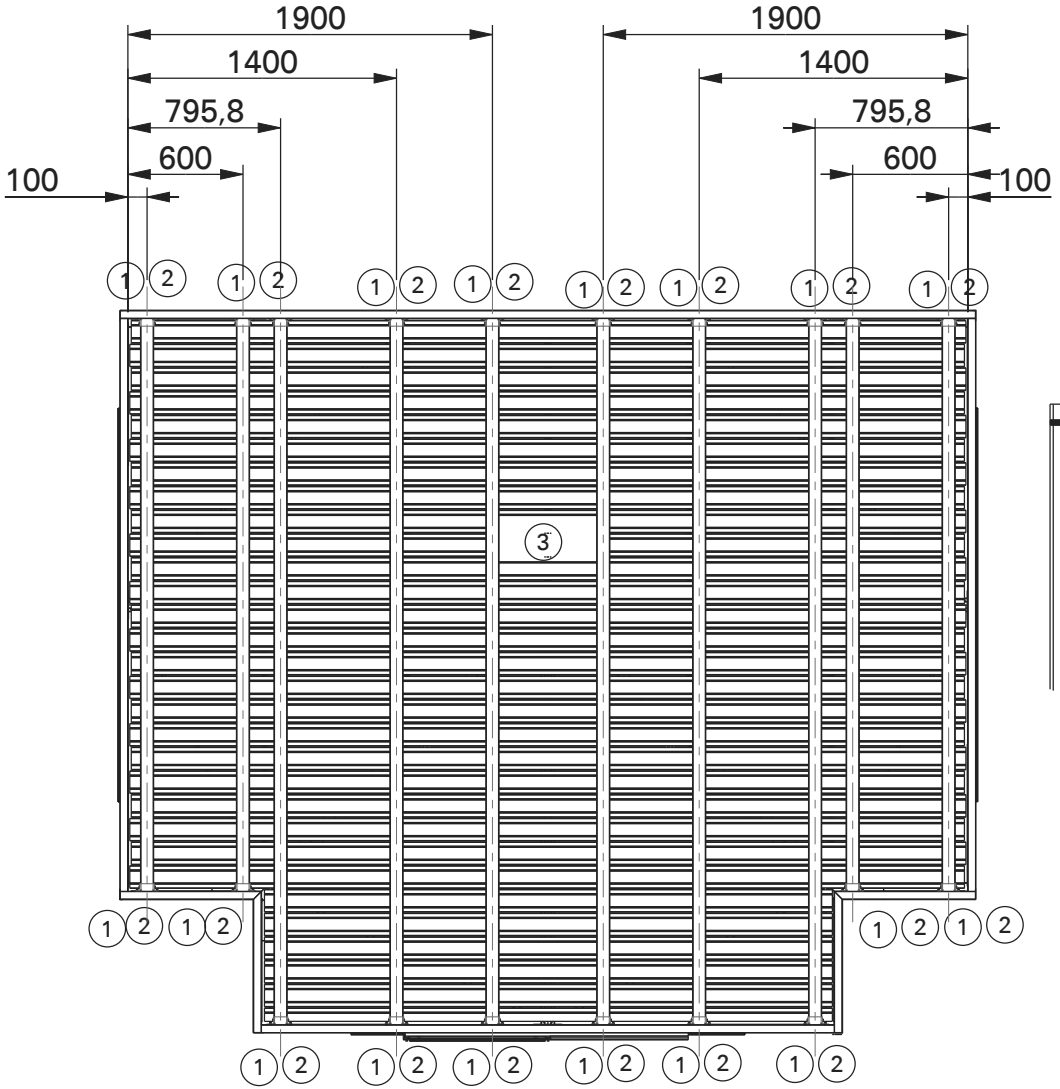

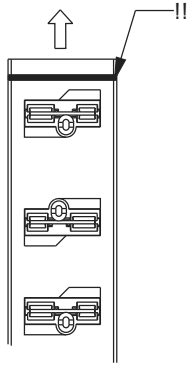

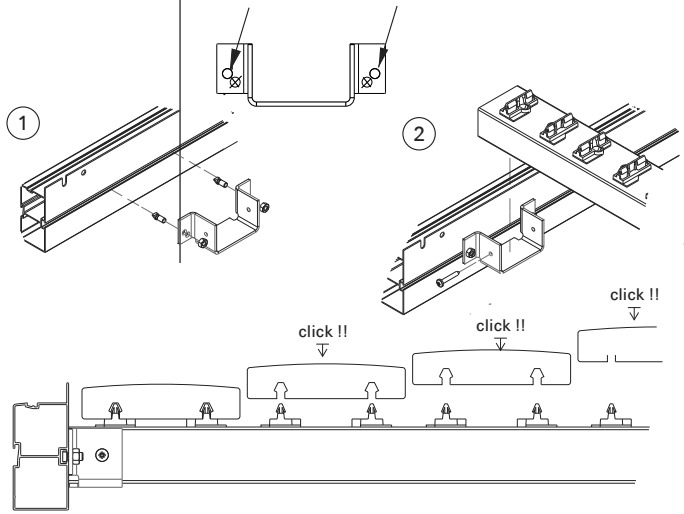

!! Wegnemen niet mogelijk
!! Enlèvement pas possible
!! Removal not possible
!! Entfernen nicht möglich

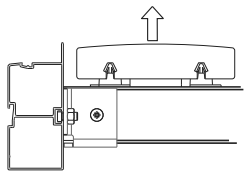

Planken schranken.
Etagères de carré.
Tilt Boards.

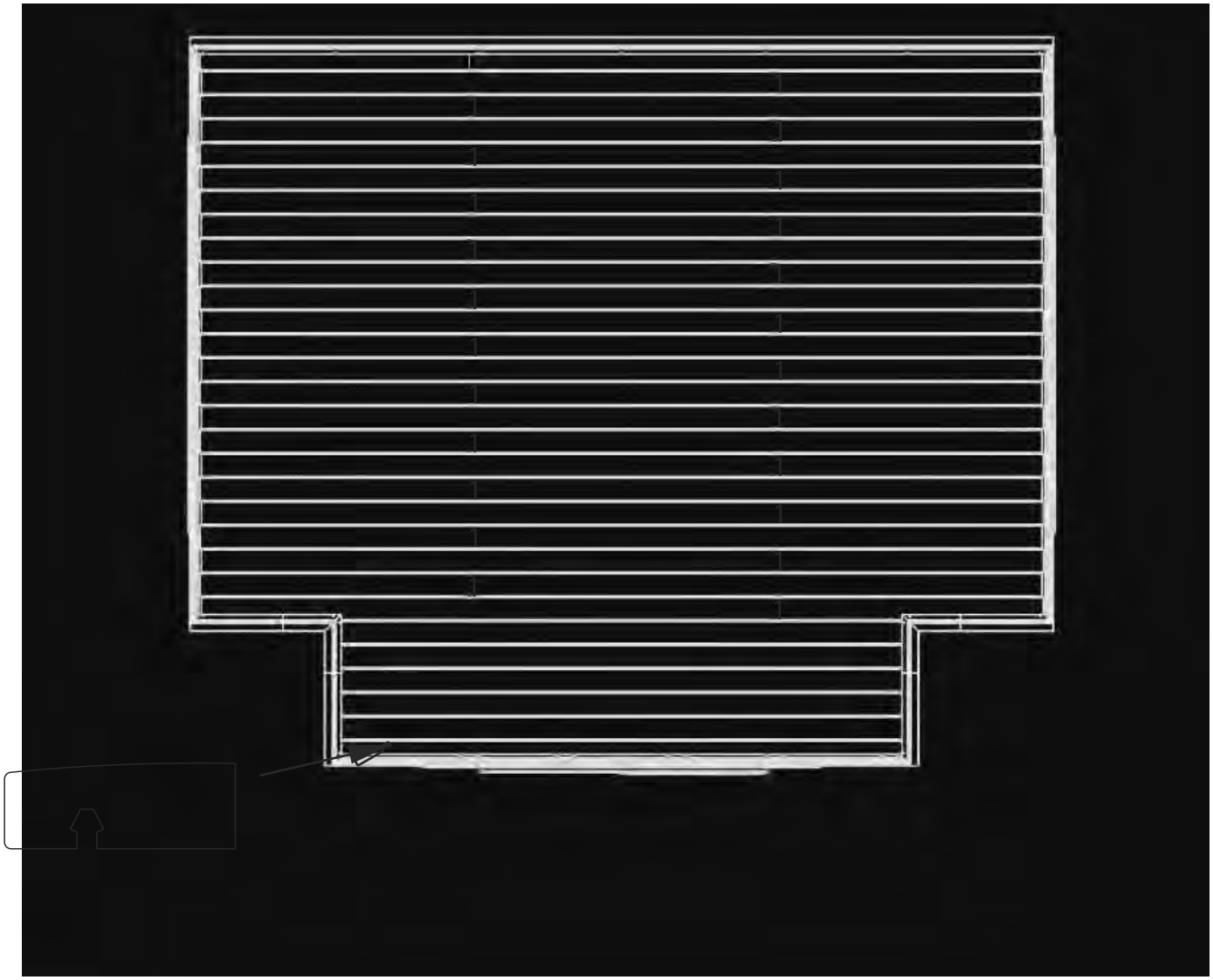

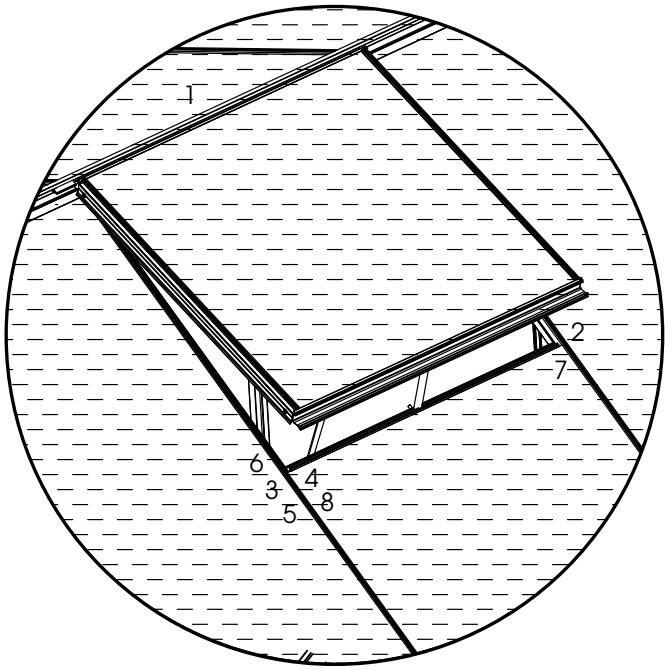
1
2
7
6
3
4
5
8

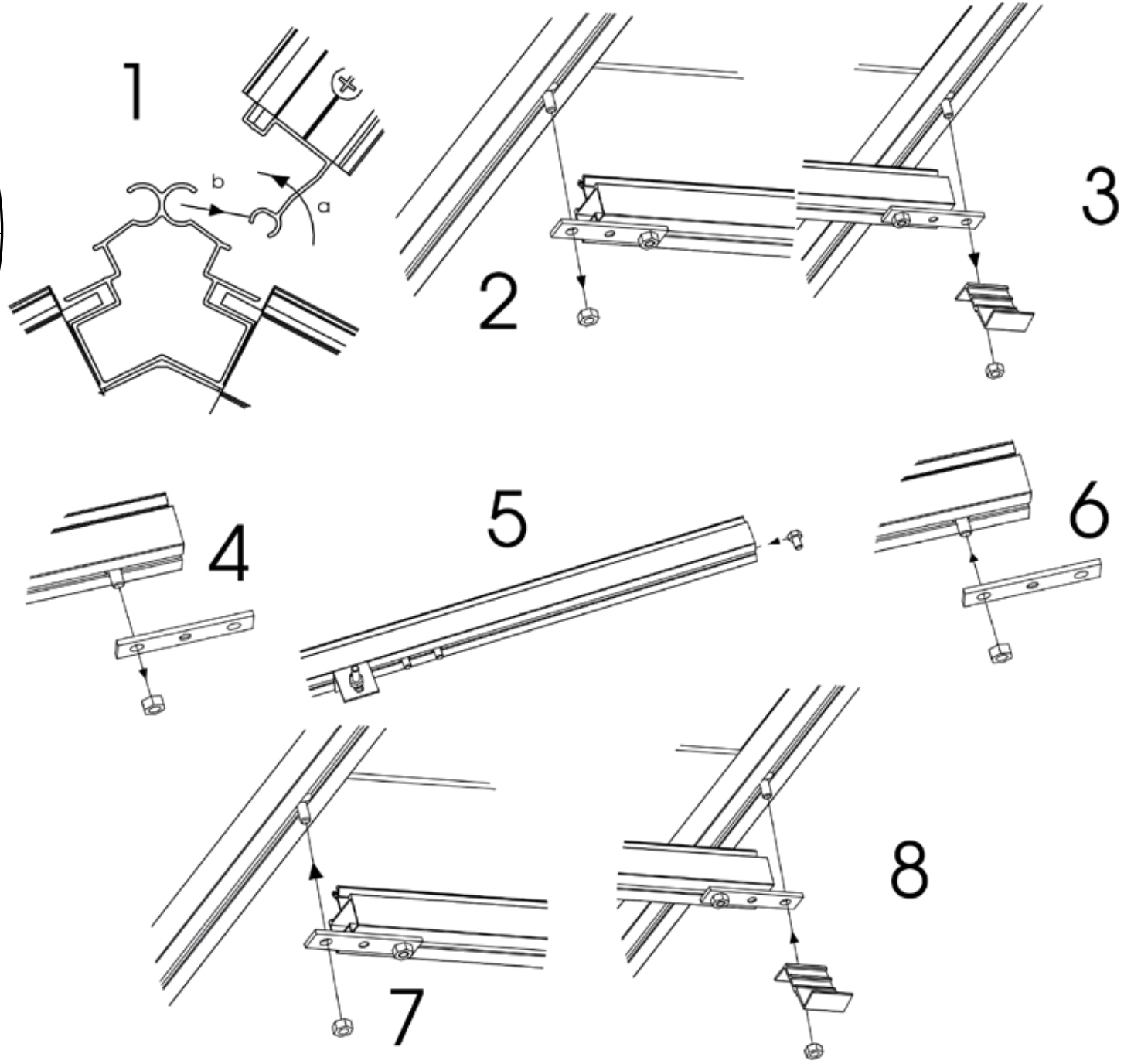
1
b
a
2
3
4
5
6
7
8

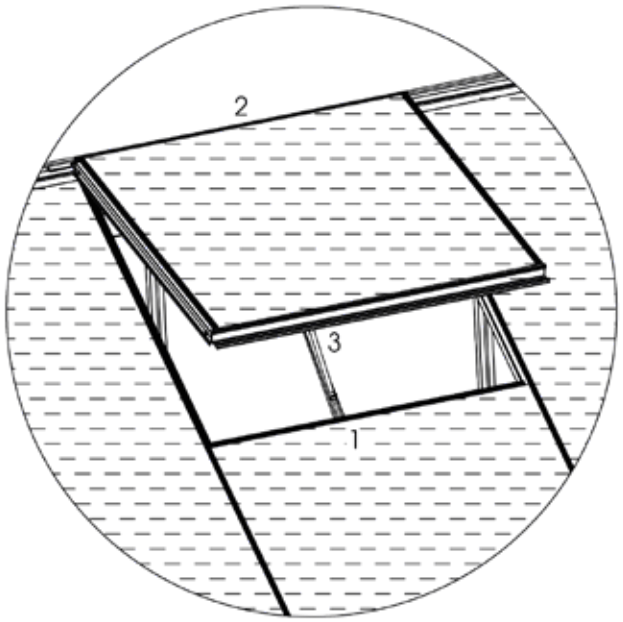
2
3
1

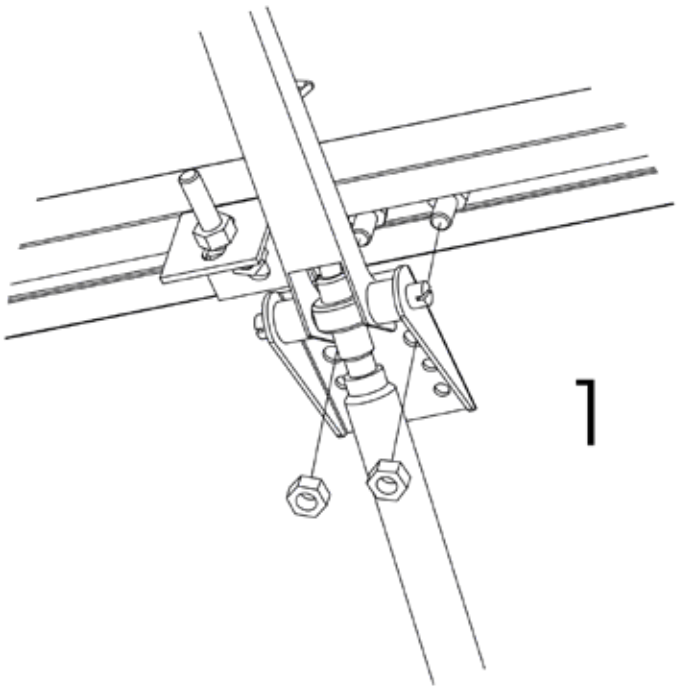
1

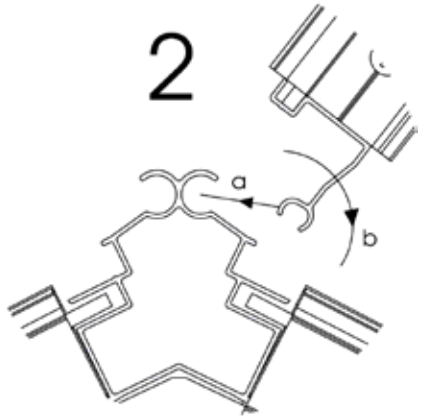
2
a
b

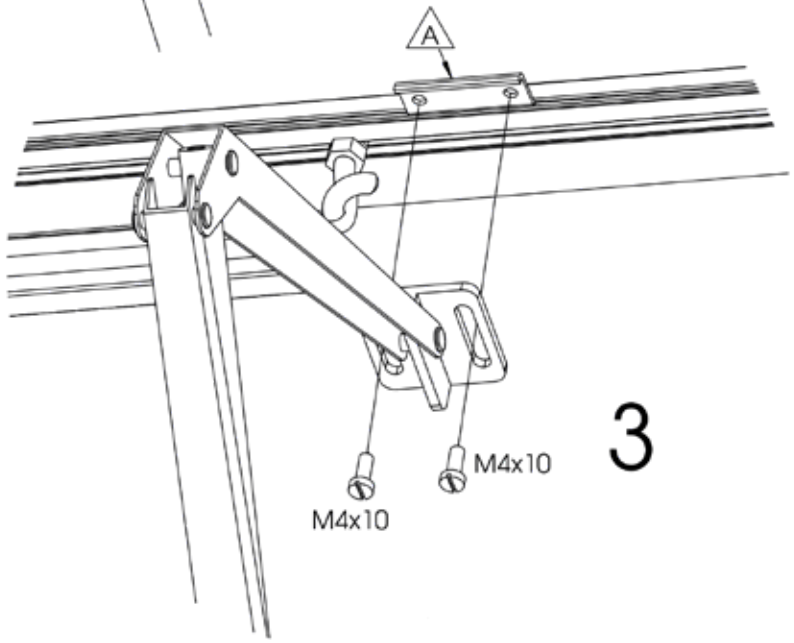
A
M4x10
M4x10
3

GREENHOUSES & GARDEN PAVILLIONS